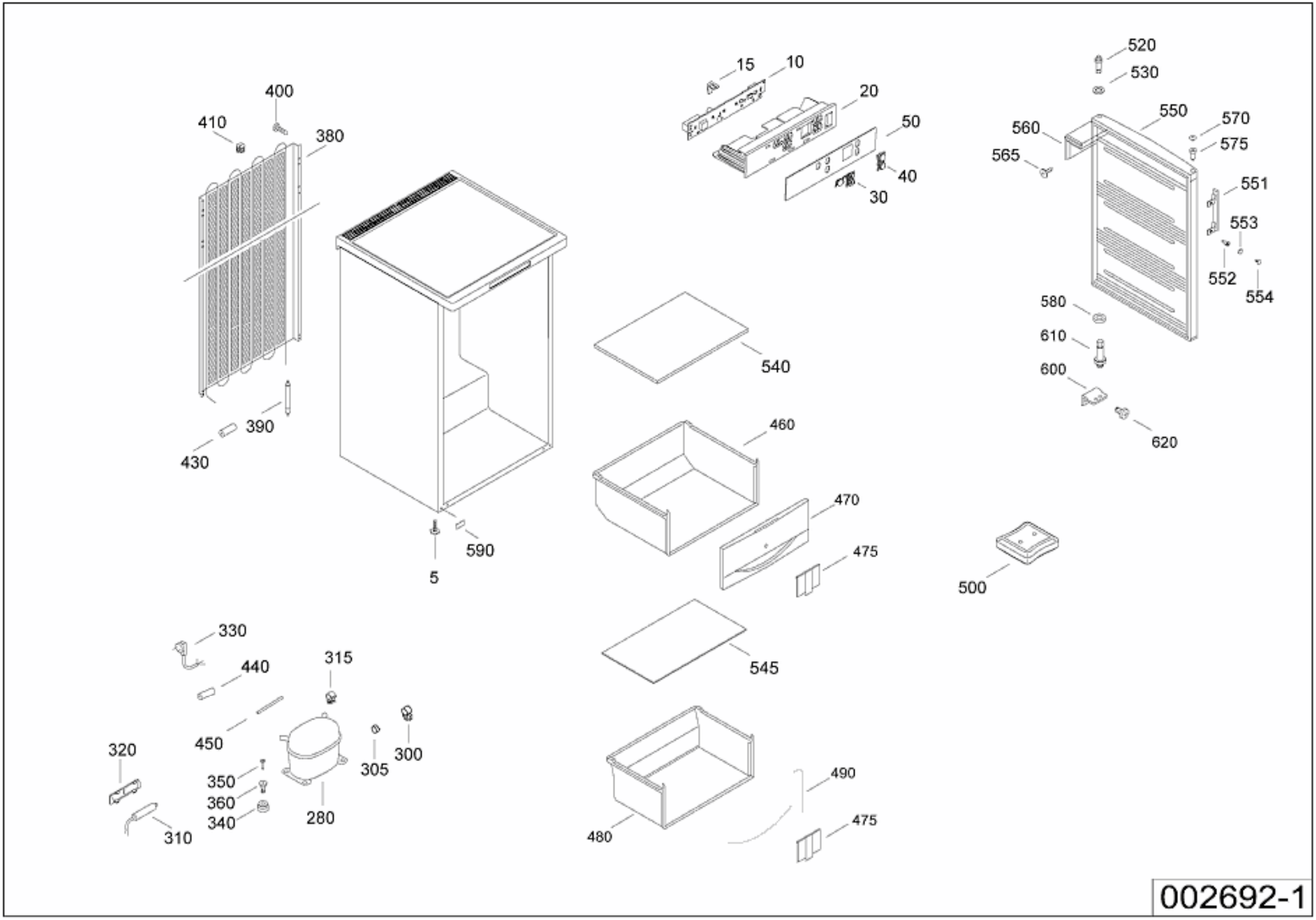
400
410
380
390
430
5
590
15
10
20
50
40
30
520
530
550
570
560
575
565
551
553
552
554
580
610
600
620
540
460
470
475
500
330
440
315
450
320
350
360
340
310
280
305
300
545
490
480
475
002692-1