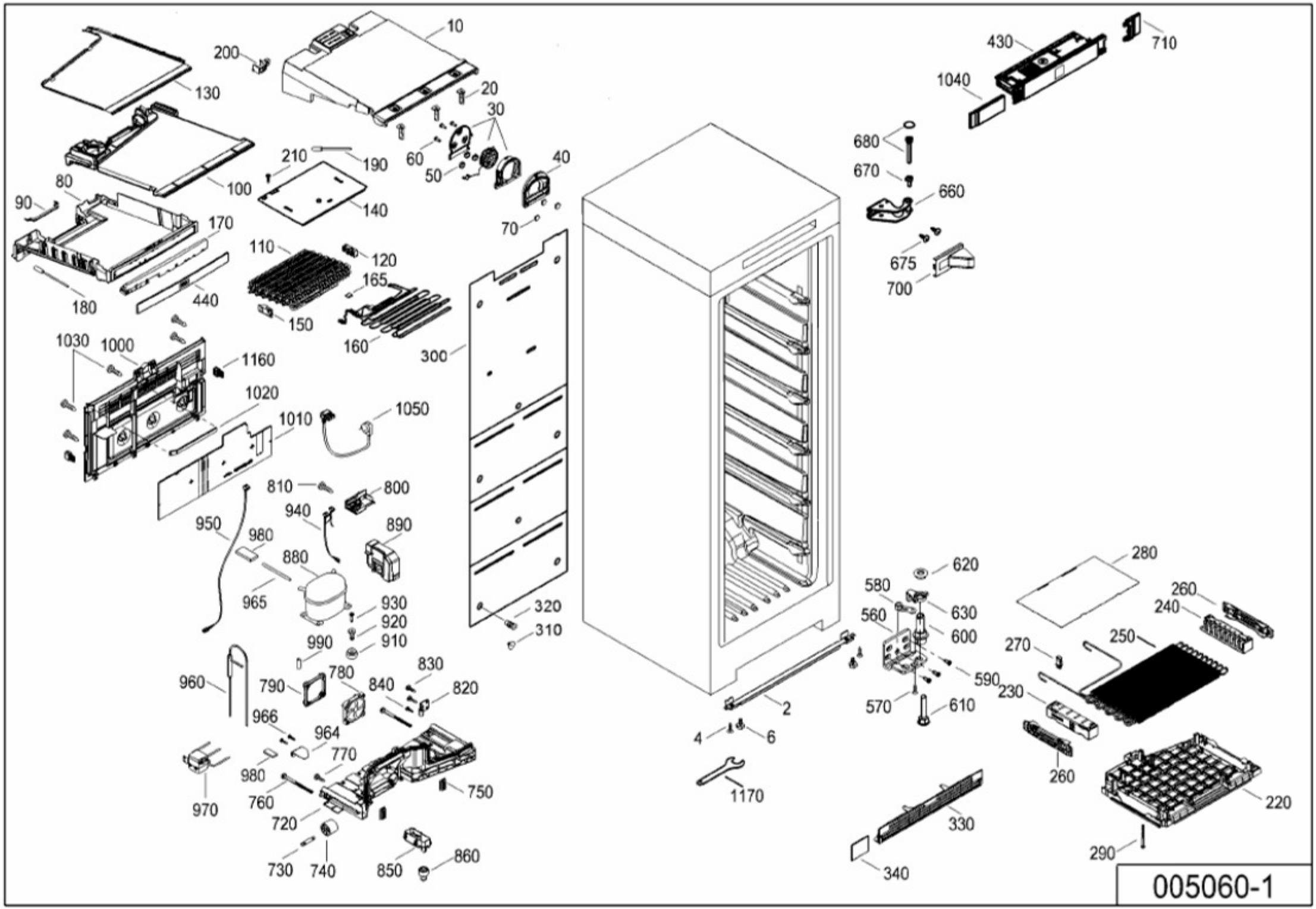
10
200
130
20
30
60
50
210
190
100
40
80
90
140
70
170
110
120
165
180
440
150
160
300
1030
1000
1160
1020
1010
1050
810
800
940
950
980
890
880
965
930
920
990
910
320
310
960
790
780
840
830
820
966
964
770
980
970
760
750
720
730
740
850
860
430
710
1040
680
670
660
675
700
620
580
630
560
600
280
260
240
250
270
590
230
570
610
2
4
6
1170
260
220
330
290
340
005060-1