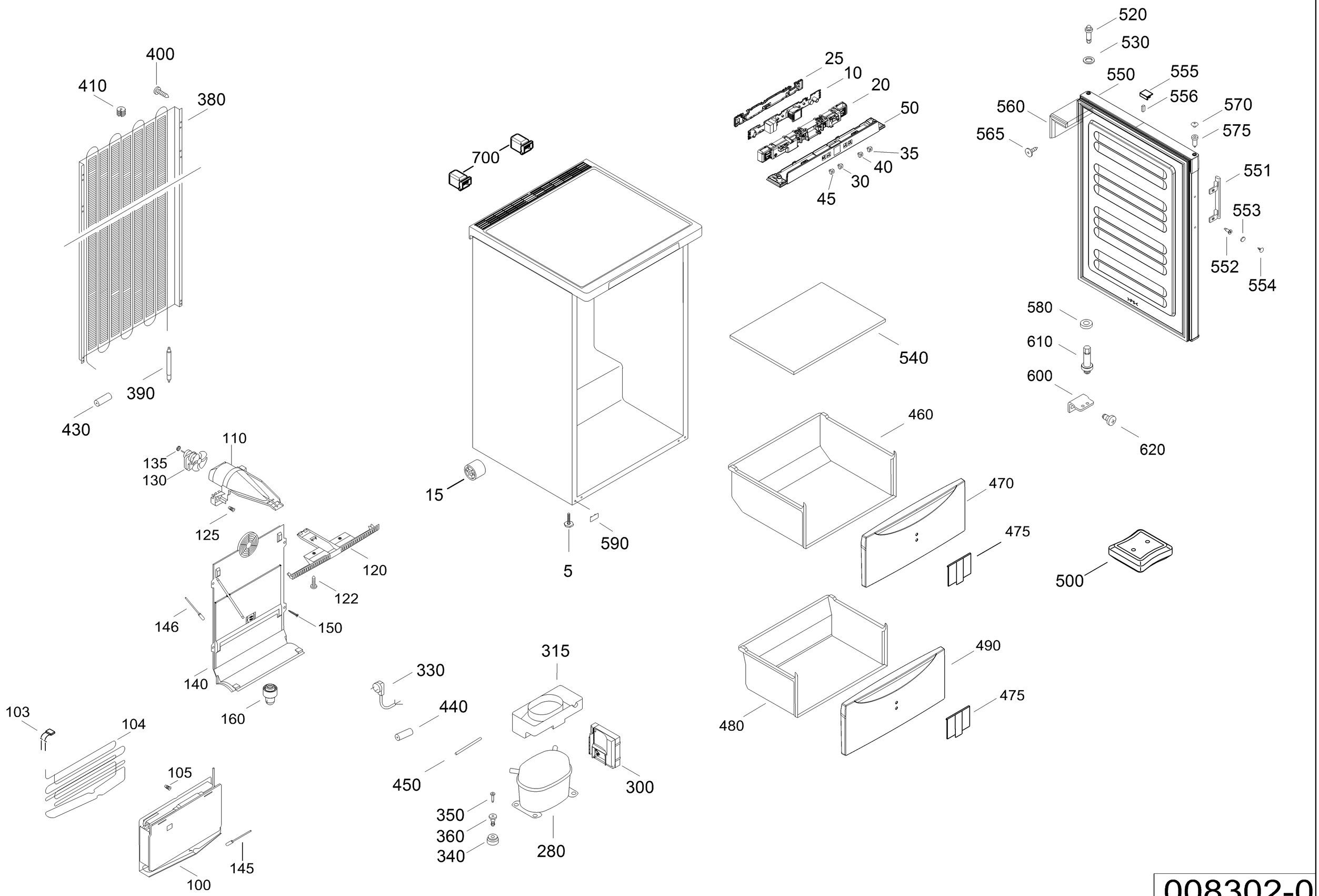
400
410
380
390
430
110
135
130
125
120
122
146
150
140
160
103
104
105
145
100
700
15
5
590
25
10
20
50
35
40
30
45
520
530
550
555
556
560
570
565
575
551
553
552
554
580
610
600
620
540
460
470
475
500
490
475
480
315
330
440
450
350
360
340
280
300

008302-0