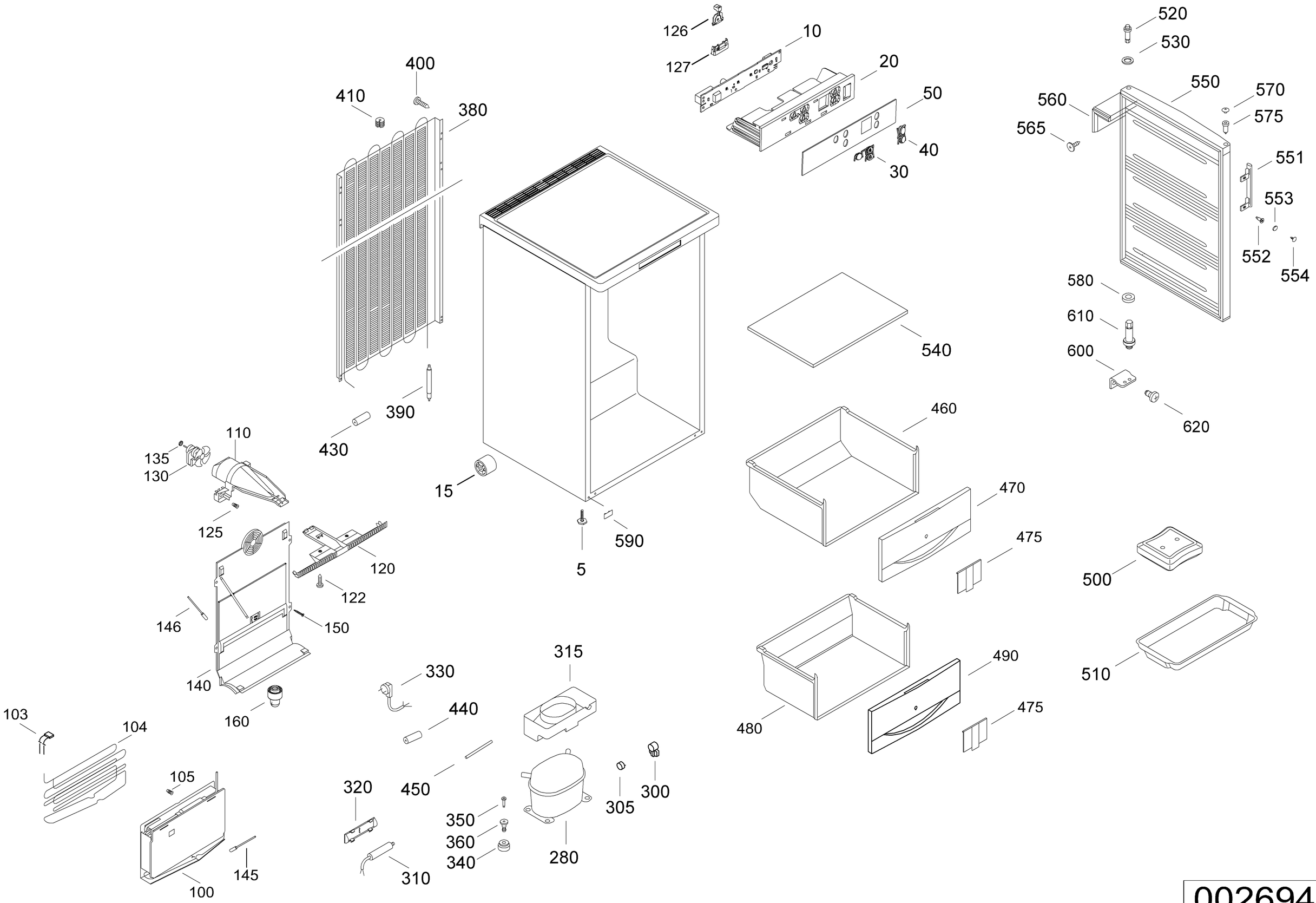
126
127
10
20
50
40
30
520
530
550
570
560
575
565
551
553
552
554
400
410
380
540
580
610
600
620
390
430
460
110
135
130
15
470
125
590
475
5
120
122
500
146
150
315
330
490
140
510
160
440
103
104
480
475
105
320
450
305
300
350
360
340
280
145
310
100
002694-2