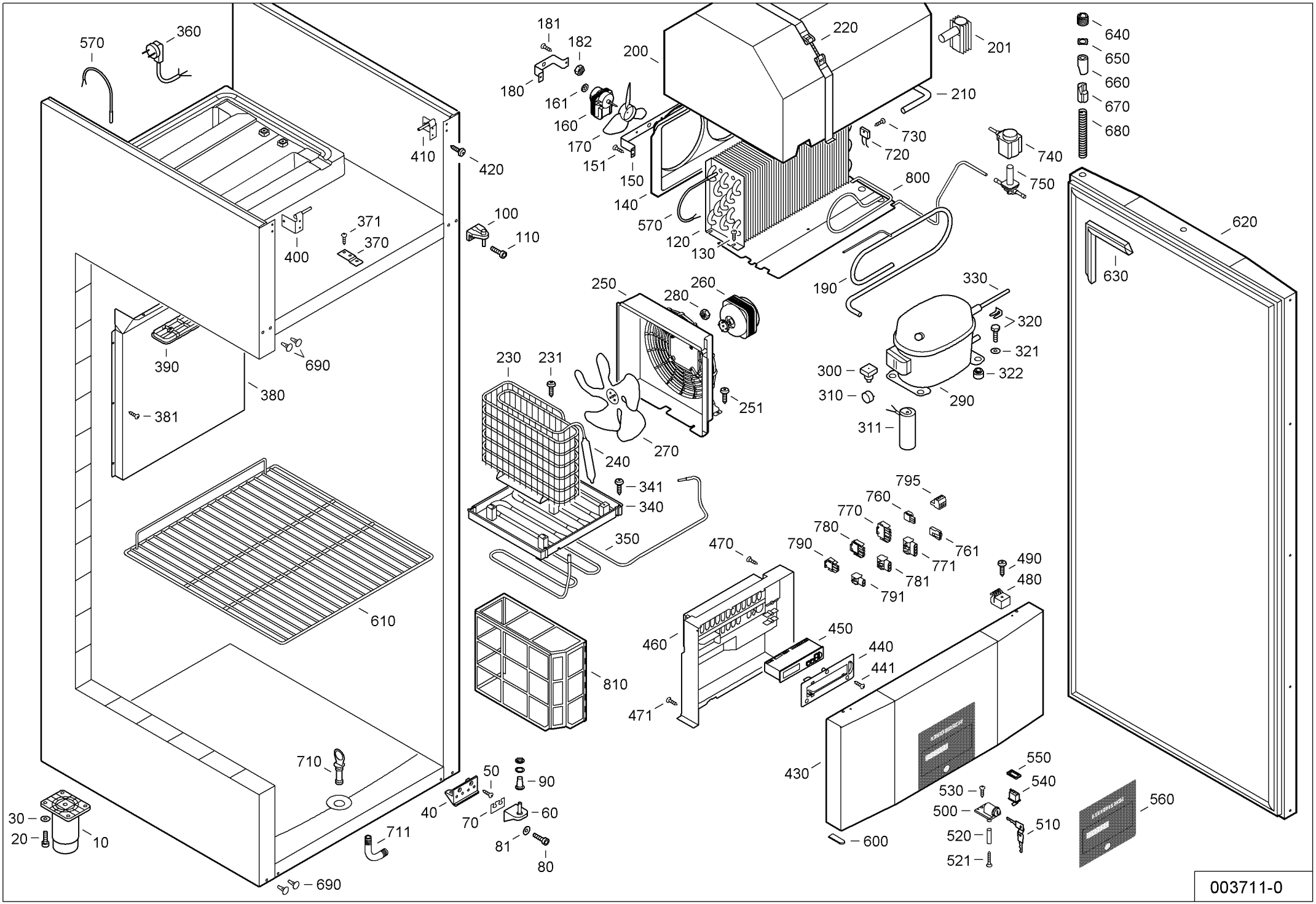
570
360
181
182
180
161
160
170
151
150
140
570
120
130
200
220
201
210
730
720
740
750
800
640
650
660
670
680
620
630
410
420
100
110
371
370
400
390
690
380
381
250
280
260
230
231
251
270
240
341
340
350
190
330
320
321
322
300
310
290
311
795
760
770
780
790
761
771
781
791
470
490
480
460
450
440
441
471
810
610
710
50
90
40
70
60
81
80
711
30
20
10
690
430
550
540
530
500
520
521
510
600
560
003711-0