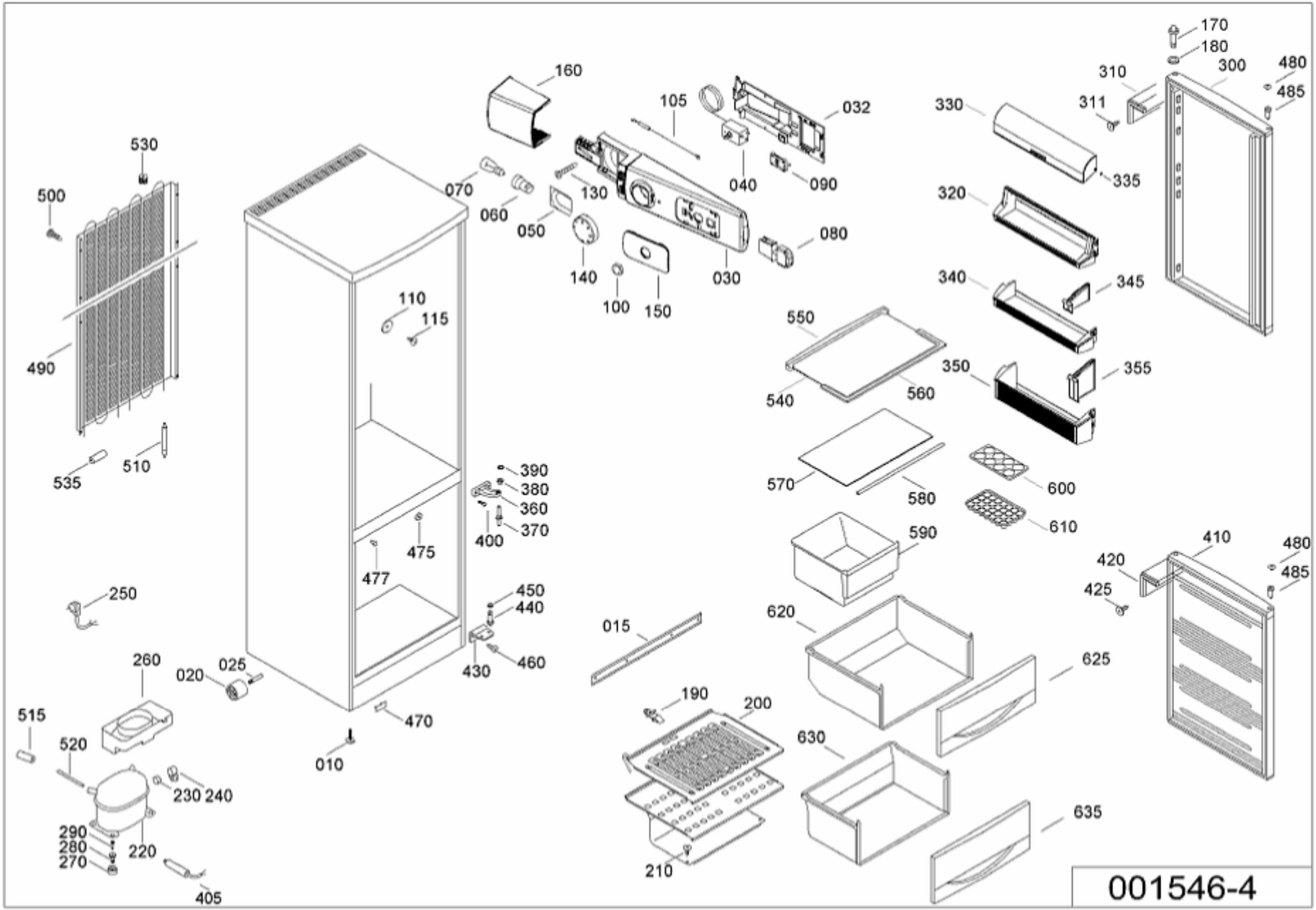
170
180
480
485
300
310
311
330
335
320
340
345
350
355
160
105
032
040
090
080
030
130
070
060
050
140
100
150
530
500
490
535
510
110
115
550
540
560
570
580
600
610
590
390
380
360
370
400
475
477
410
420
425
250
450
440
460
430
015
620
625
260
020
025
470
010
190
200
630
635
515
520
230
240
290
280
270
220
405
210
001546-4