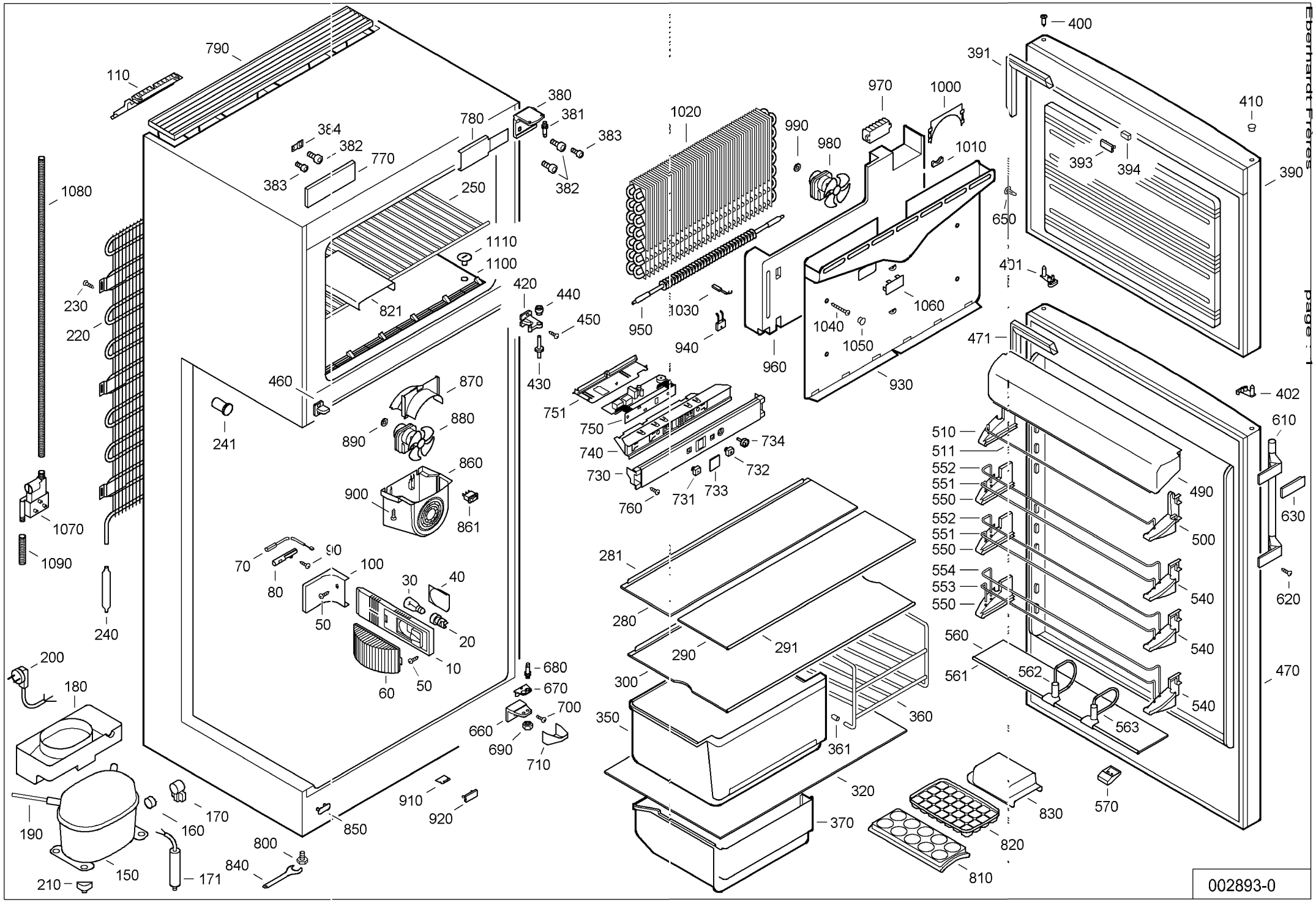

Eberhardt Frères