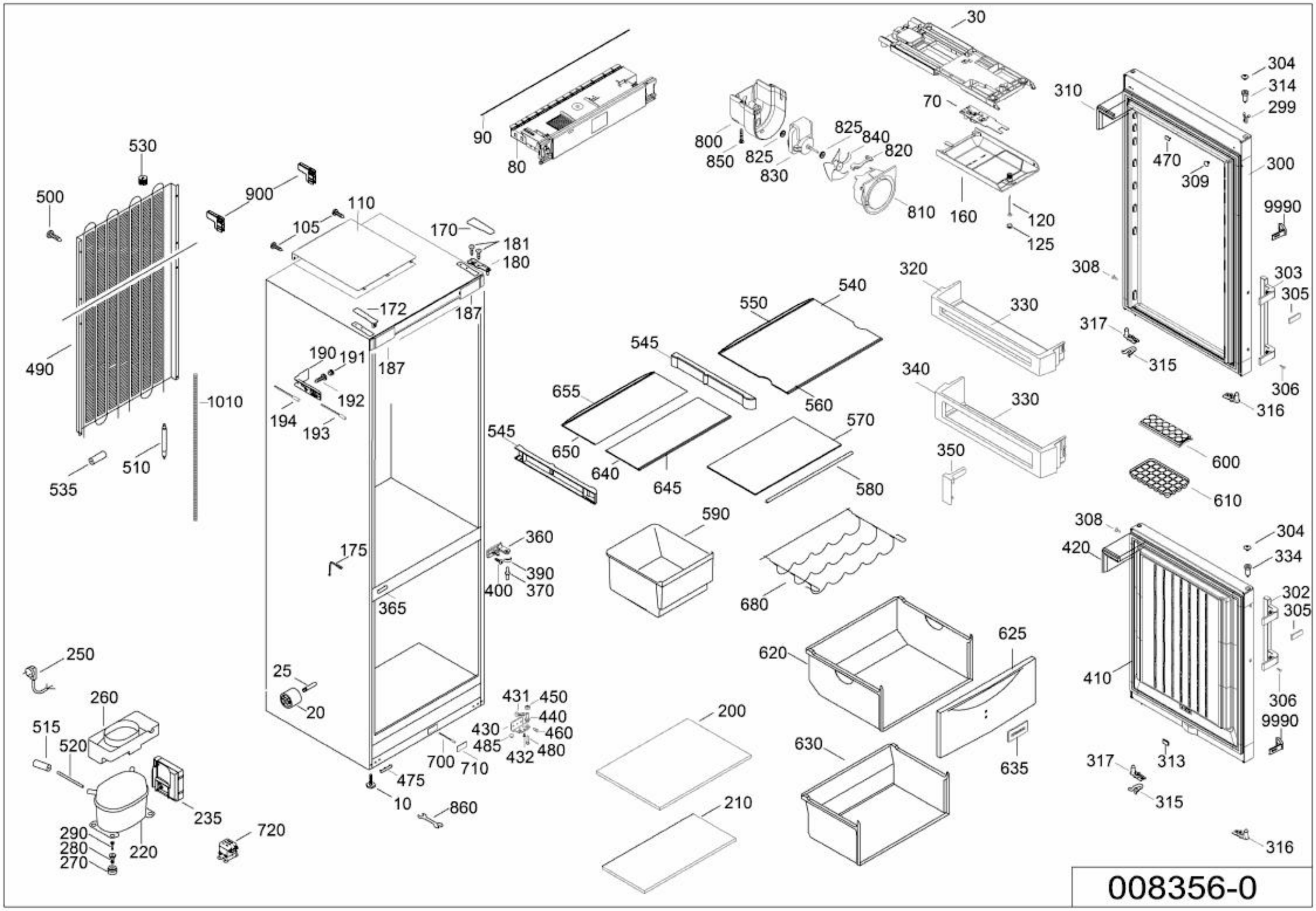
30
304
314
299
310
70
90
80
800
850
825
830
825
840
820
810
160
120
125
470
309
300
9990
530
500
900
110
105
170
181
180
172
187
187
190
191
192
194
193
490
1010
510
535
545
655
650
640
645
545
550
540
560
570
580
320
330
340
330
350
308
317
315
303
305
306
316
600
610
545
590
360
390
400
370
175
365
680
308
420
304
334
302
305
306
9990
313
317
315
316
250
260
515
520
235
290
280
270
220
720
25
20
431
450
440
430
460
485
432
480
700
710
475
10
860
200
210
620
625
630
635
410

008356-0