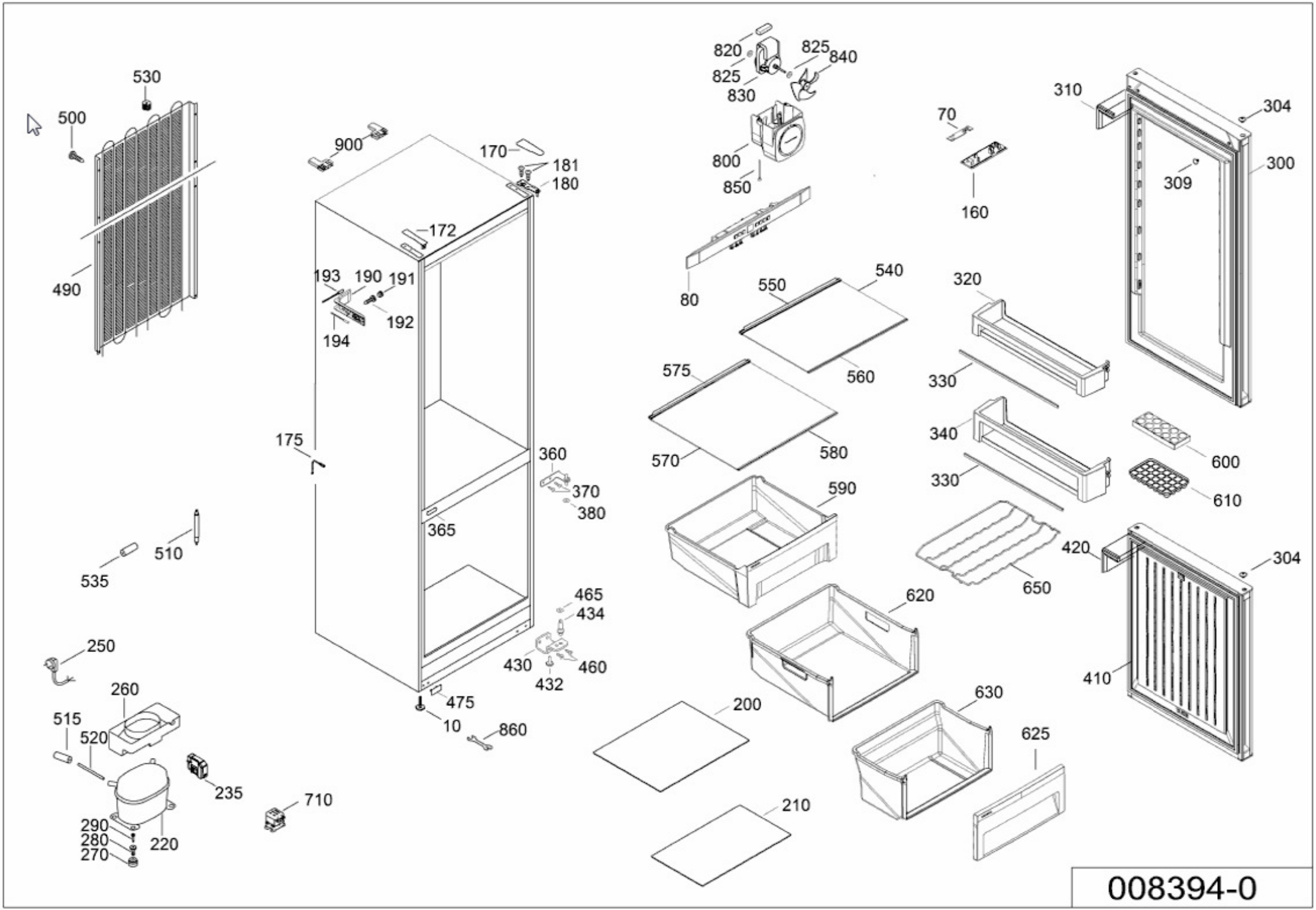
530
500
490
900
170
181
180
172
193
190
191
192
194
175
360
370
380
365
510
535
465
434
430
460
432
475
10
860
250
260
515
520
235
710
290
280
270
220
820
825
840
825
830
800
850
80
550
540
560
575
570
580
590
620
200
210
630
625
70
160
320
330
340
330
420
650
410
310
304
300
309
600
610
304

008394-0