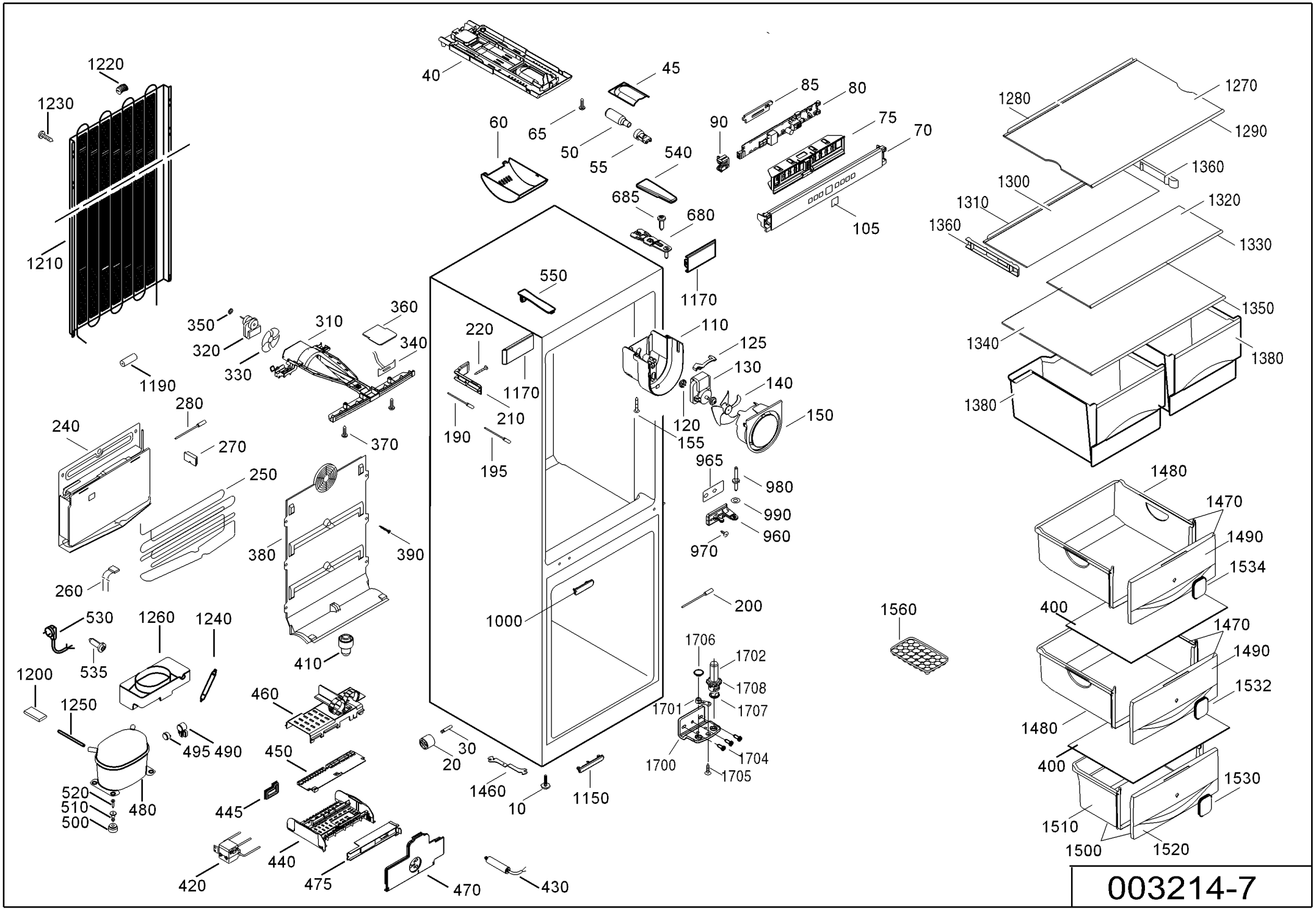
1220
1230
1210
40
45
60
65
50
55
540
90
85
80
75
70
685
680
105
1280
1270
1290
1360
1300
1310
1320
1360
1330
550
1170
350
360
310
220
110
125
340
320
330
130
140
1340
1350
1380
1380
1190
1170
210
120
150
280
190
155
240
270
370
195
965
980
250
990
960
970
380
390
1480
1470
1490
1534
260
1000
200
1560
400
530
1260
1240
1706
1702
1470
1490
1200
535
410
1708
1707
1701
1532
460
1250
1480
495
490
30
450
20
1700
1704
1705
400
1530
520
510
500
480
445
1460
10
1150
1510
1500
1520
440
420
475
470
430

003214-7