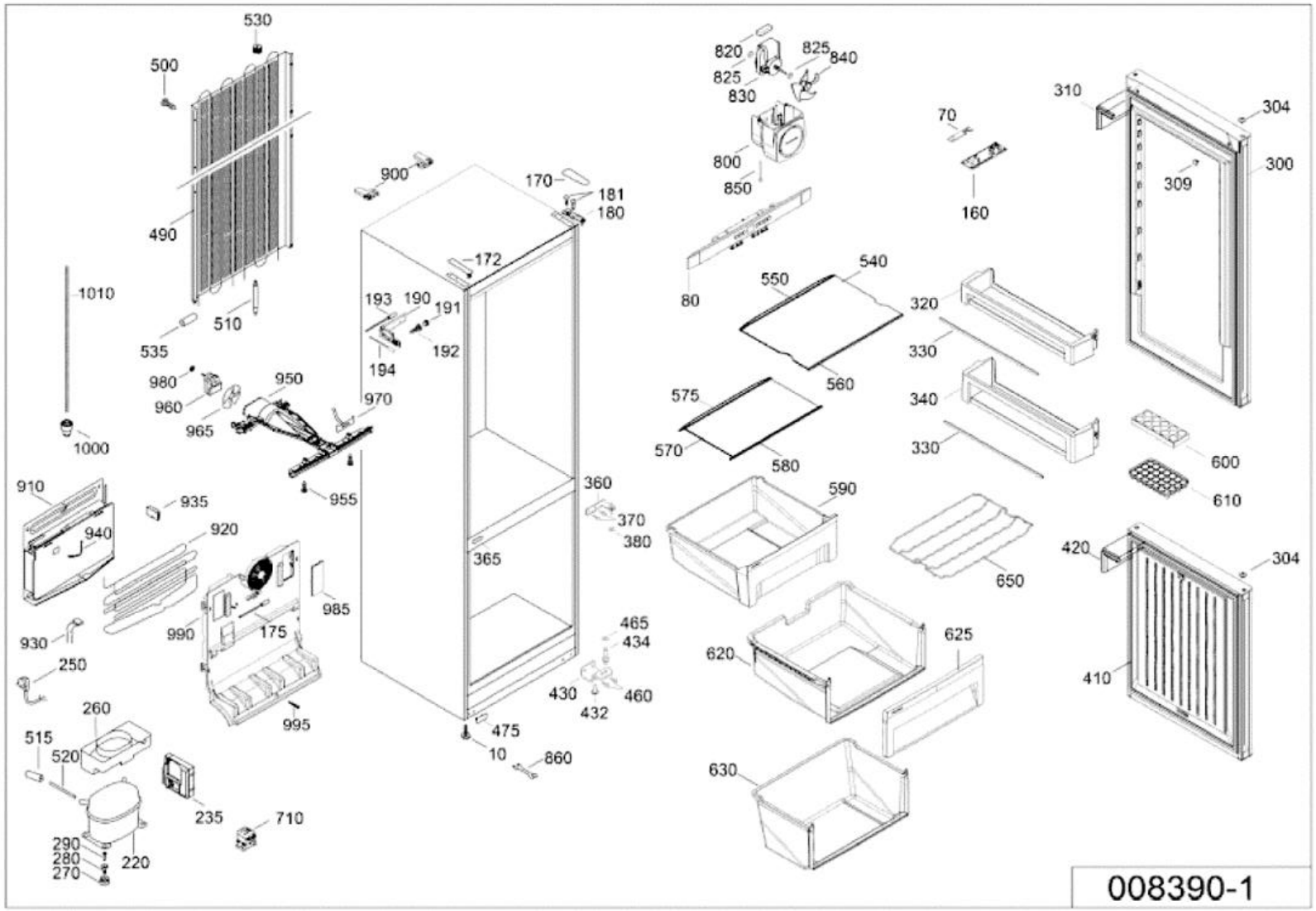
530
500
490
510
535
1010
1000
980
960
965
950
970
955
900
170
181
180
172
193
190
191
192
194
910
935
940
920
930
990
175
985
995
250
260
515
520
235
710
290
280
270
220
360
370
380
365
465
434
430
460
432
475
10
860
820
825
840
825
830
800
850
80
70
160
540
550
560
575
570
580
590
620
625
630
650
320
330
340
330
310
304
300
309
600
610
420
304
410
008390-1