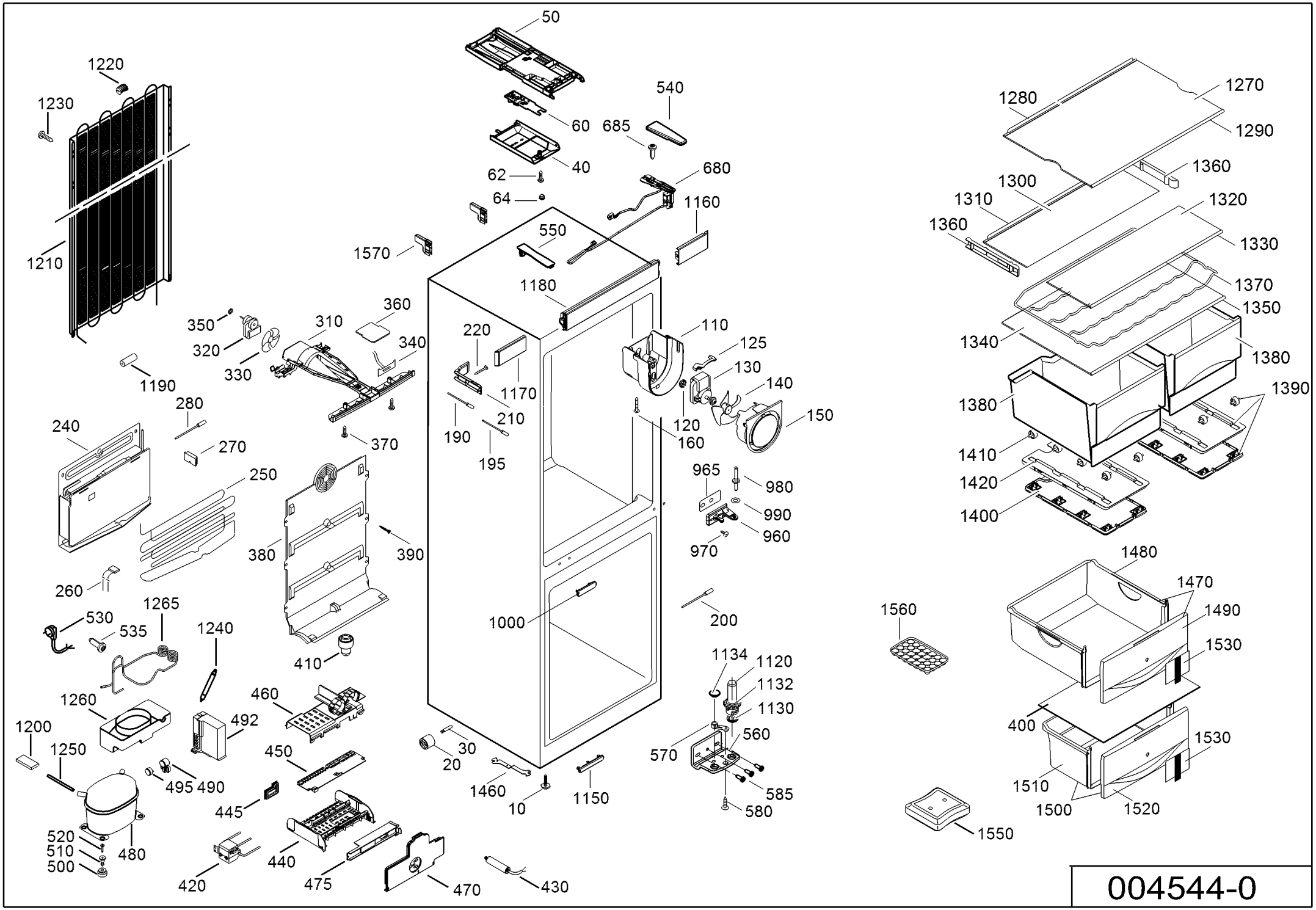
50
1220
1230
540
60
685
40
62
680
64
1160
550
1570
1210
1180
360
350
310
220
110
320
340
125
330
130
1190
1170
140
280
210
150
240
190
120
370
160
270
195
965
980
250
990
960
380
390
970
260
1480
1470
1265
1560
530
1000
200
535
1240
1490
410
1134
1120
1530
1132
460
1130
1260
492
1200
560
400
1530
1250
450
30
570
20
495
490
1460
585
1510
445
10
1150
580
1500
1520
520
510
480
500
440
420
475
470
430
1550
1270
1280
1290
1360
1300
1310
1320
1360
1330
1370
1350
1340
1380
1380
1390
1410
1420
1400

004544-0