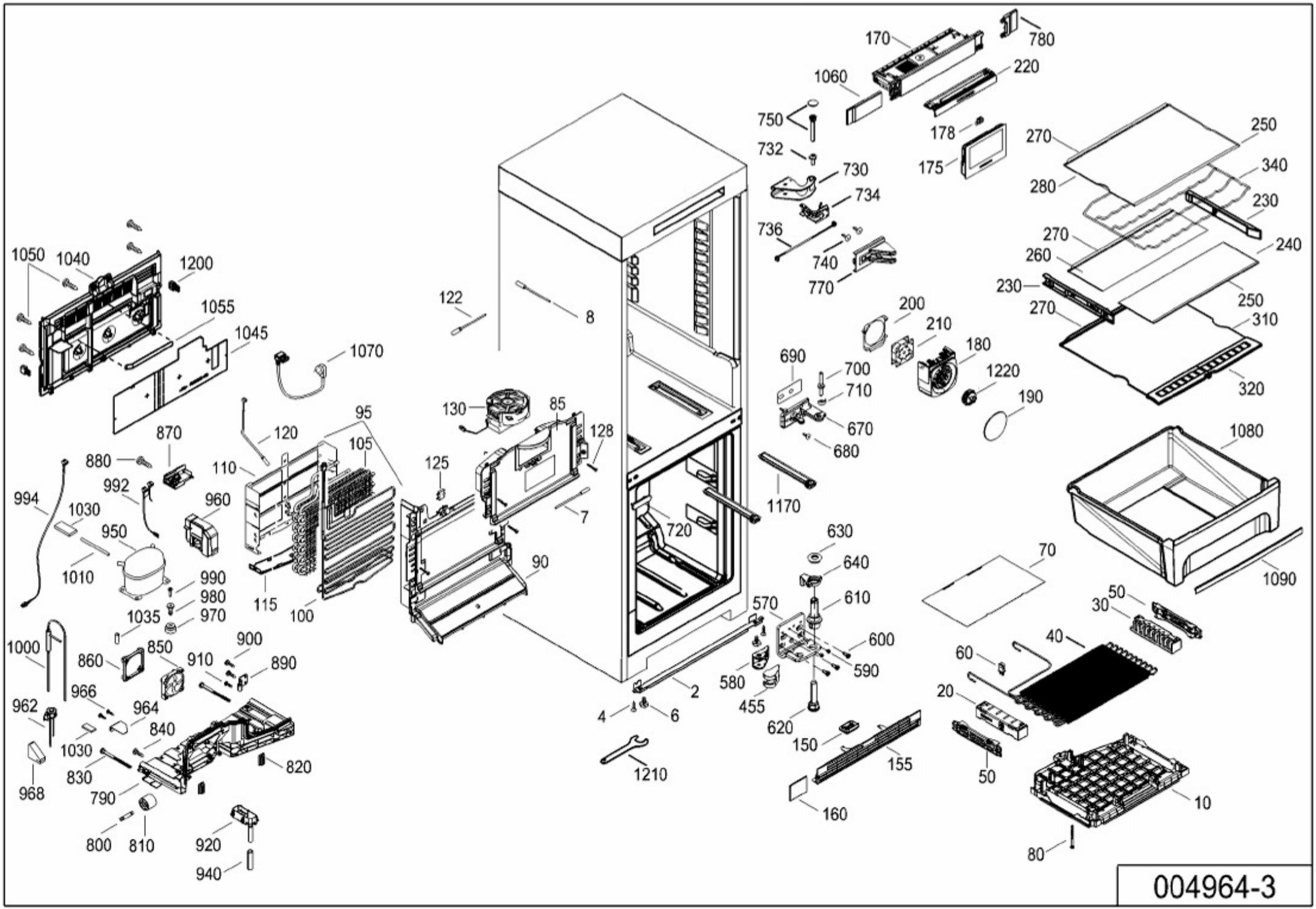
170
780
1060
220
750
178
270
250
732
175
730
280
340
734
230
736
270
240
740
260
770
230
250
200
270
310
210
180
690
700
1220
710
320
190
670
680
1080
1170
630
70
640
1090
610
50
30
570
600
40
60
590
580
20
455
620
150
155
50
10
160
80
1210
4
6
2
720
7
90
1050
1040
1200
1055
1045
1070
122
8
130
85
128
95
120
105
125
870
880
110
992
994
960
1030
950
1010
990
980
970
1035
115
100
1000
900
850
860
910
890
966
964
962
840
1030
830
820
968
790
800
810
920
940

004964-3