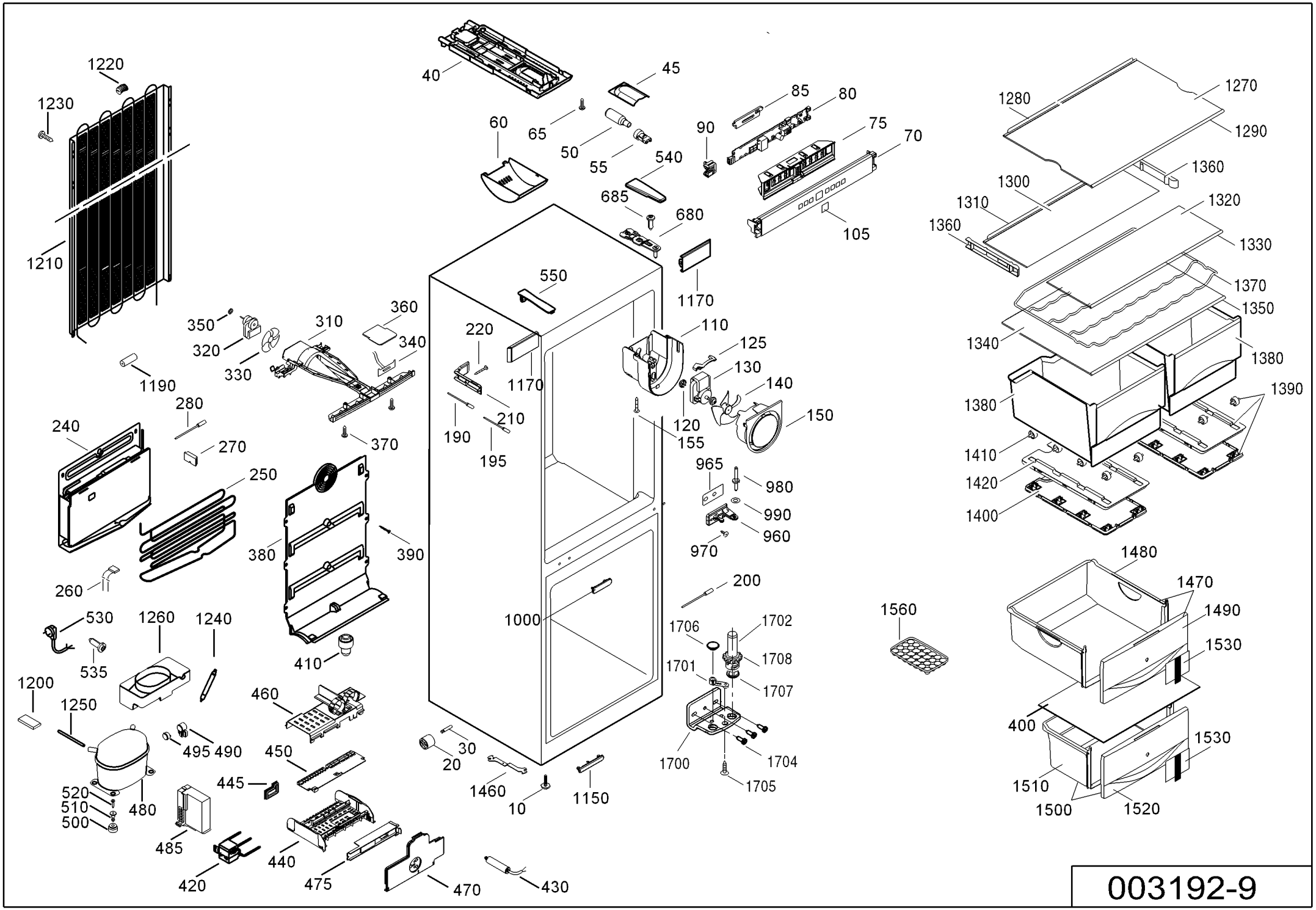
1220
1230
1210
40
45
60
65
50
55
540
685
680
90
85
80
75
70
105
1170
550
1280
1270
1290
1360
1300
1310
1320
1360
1330
1370
1350
1340
1380
1380
1390
1410
1420
1400
350
320
330
310
360
340
1190
280
240
270
370
250
380
390
260
220
1170
210
190
195
110
125
130
140
120
150
155
965
980
990
960
970
1000
200
1706
1702
1708
1701
1707
1700
1704
1705
1560
1480
1470
1490
1530
400
1530
1510
1500
1520
530
535
1260
1240
410
1200
1250
460
495
490
450
445
520
510
500
480
485
420
440
475
470
430
30
20
1460
10
1150

003192-9