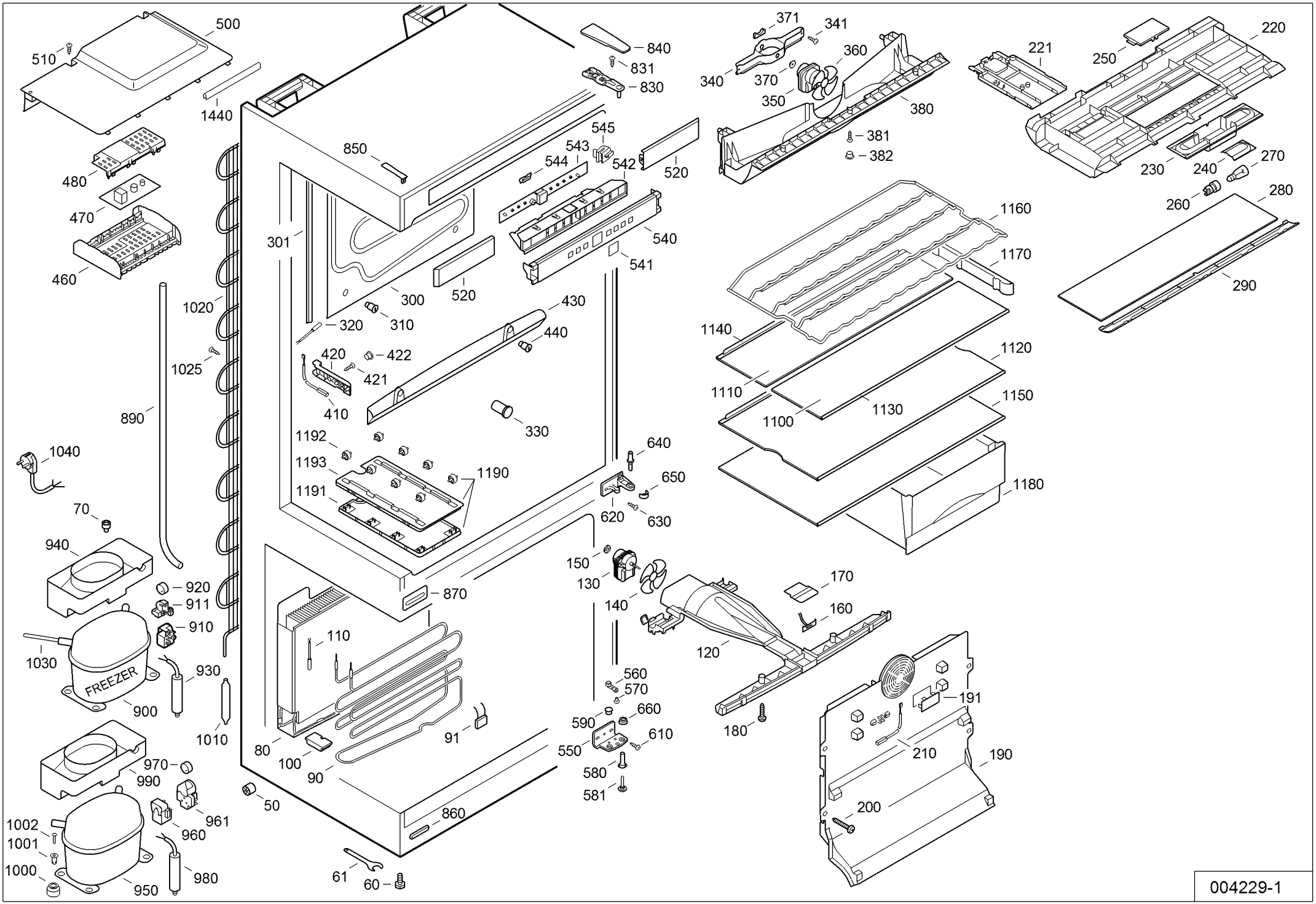
500
510
1440
480
470
460
1020
1025
890
1040
70
940
920
911
910
1030
FREEZER
900
930
1010
970
990
961
960
1002
1001
1000
950
980
850
301
300
520
310
320
430
440
420
422
421
410
330
1192
1193
1191
1190
840
831
830
545
543
544
542
520
540
541
640
650
620
630
150
130
140
870
110
80
100
90
91
50
860
61
60
560
570
590
660
610
550
580
581
371
341
340
370
360
350
380
381
382
1160
1170
1140
1120
1110
1130
1150
1100
1180
170
160
120
180
191
210
190
200
221
250
220
230
240
270
260
280
290
004229-1