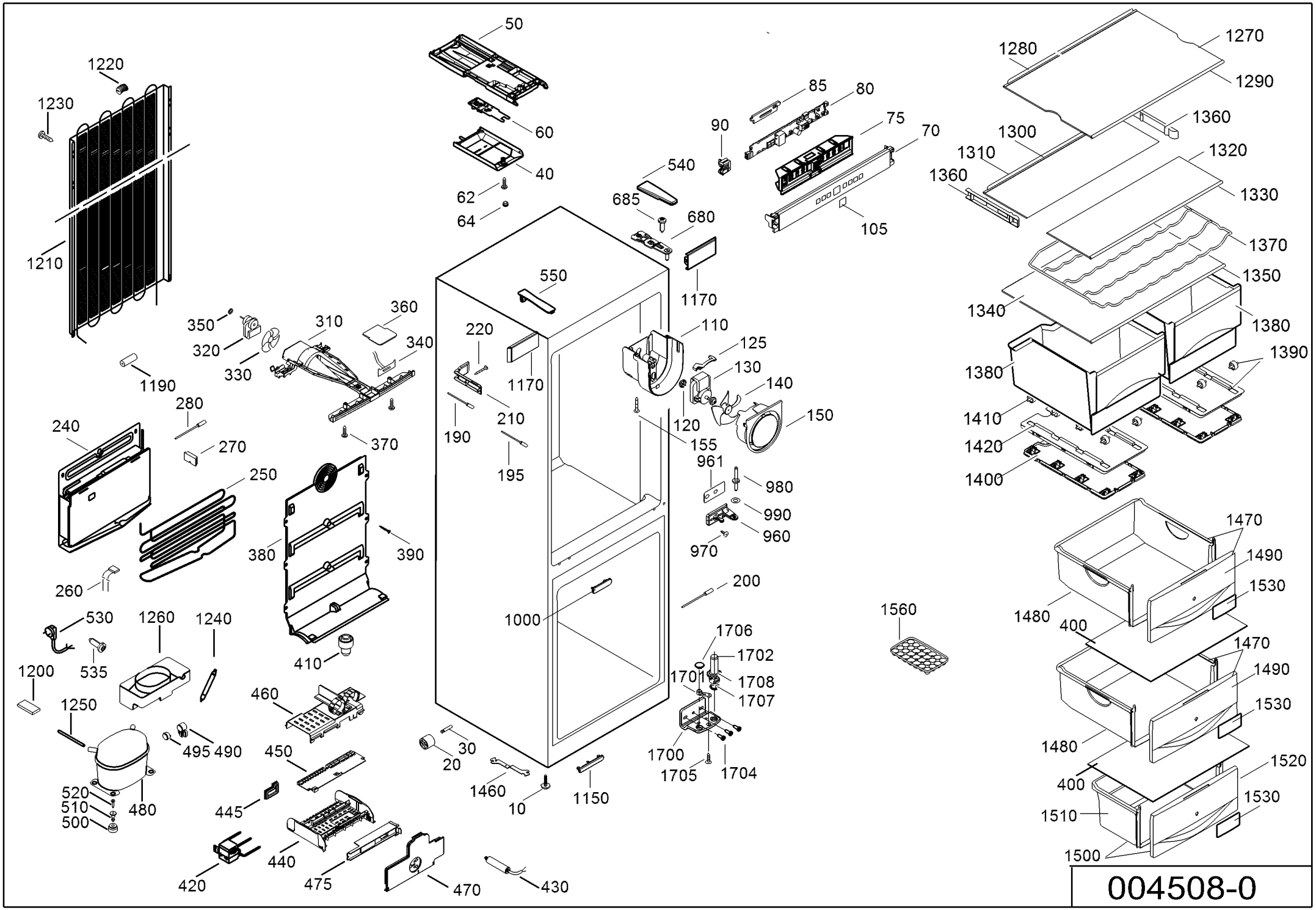
50
1220
1230
60
40
62
64
1210
540
685
680
1170
85
80
90
75
70
105
1280
1270
1290
1360
1300
1310
1320
1360
1330
1370
1350
1340
1380
1390
1380
1410
1420
1400
550
110
125
130
140
150
120
155
961
980
990
960
970
1170
220
210
190
195
350
310
360
320
340
330
1190
280
240
270
370
250
380
390
260
530
1260
1240
535
1200
410
1250
460
495
490
450
445
520
510
500
480
420
440
475
470
430
30
20
1460
10
1150
1000
200
1706
1702
1701
1708
1707
1700
1705
1704
1560
1470
1490
1530
1480
400
1470
1490
1530
1480
1520
400
1530
1510
1500

004508-0