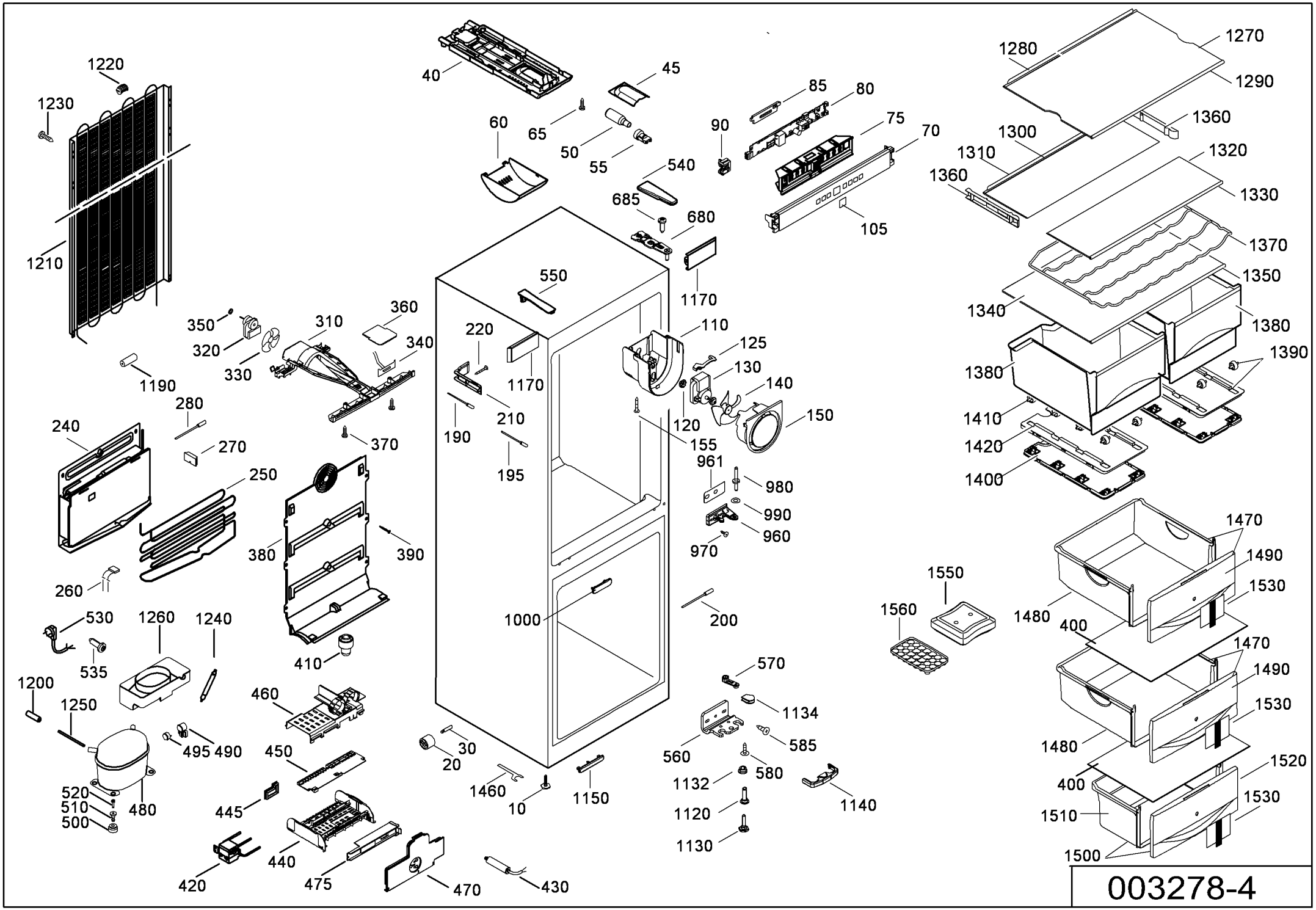
1220
1230
1210
40
45
60
65
50
55
90
85
80
75
70
540
685
680
105
1170
550
1280
1270
1290
1360
1300
1310
1320
1360
1330
1370
1350
1340
1380
1390
1380
1410
1420
1400
350
310
360
320
340
330
1190
280
240
270
370
250
220
110
125
130
140
150
1170
210
190
120
155
195
961
980
990
960
970
380
390
260
530
1260
1240
535
410
1000
200
1550
1560
1470
1490
1530
1480
400
1470
1490
1530
1480
1520
400
1530
1510
1500
1200
1250
460
570
1134
585
560
580
1132
1120
1130
1140
495
490
450
30
20
1460
10
1150
520
510
500
480
445
440
420
475
470
430

003278-4