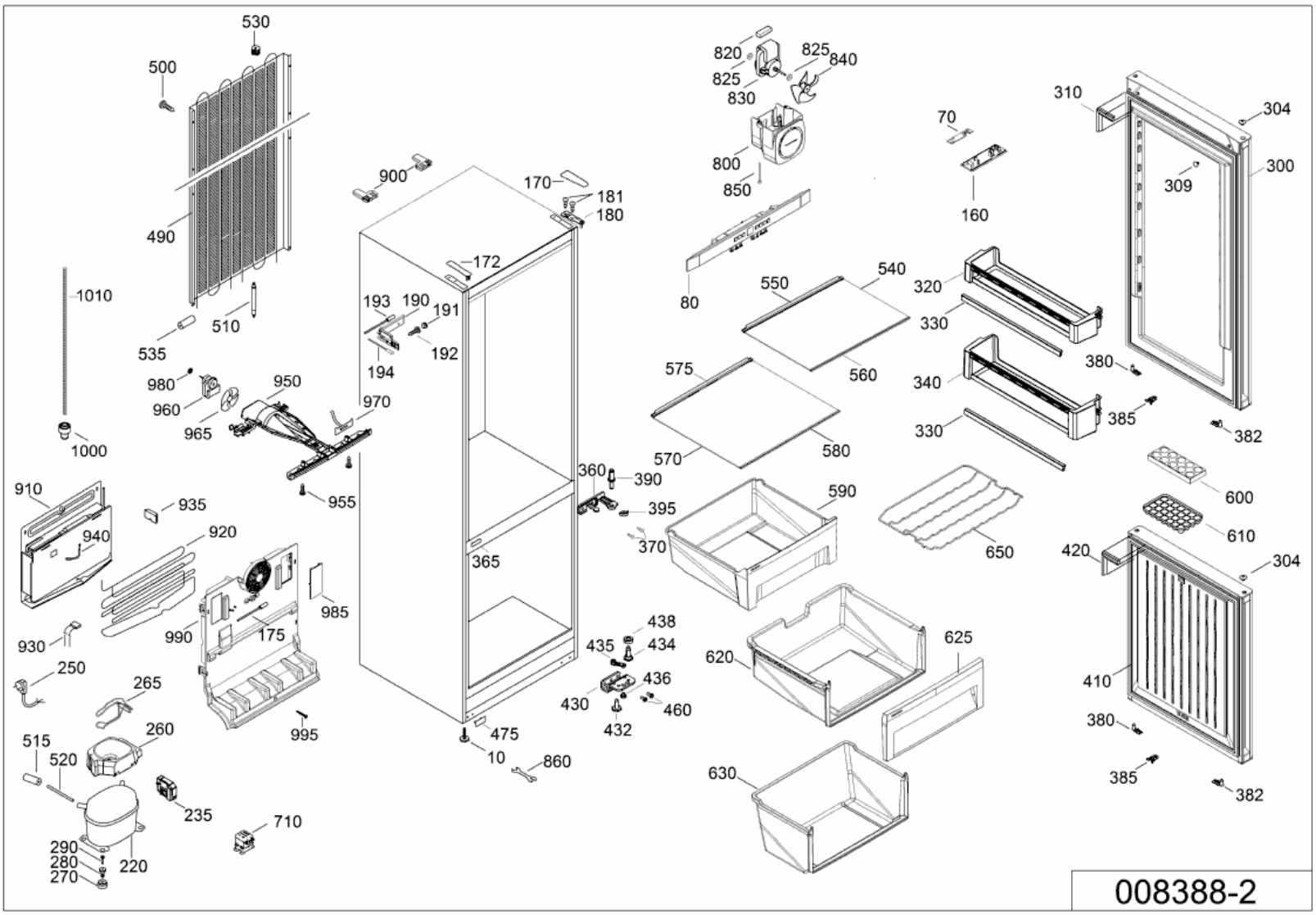
530
500
490
510
535
1010
1000
900
170
181
180
172
193
190
191
192
194
980
960
965
950
970
955
910
935
940
920
930
990
175
985
995
250
265
260
515
520
235
710
290
280
270
220
360
390
395
370
365
475
10
860
438
435
434
436
430
460
432
820
825
840
830
800
850
80
550
540
560
575
570
580
590
620
625
630
650
70
160
310
304
300
309
320
330
340
380
385
382
600
610
420
410
008388-2