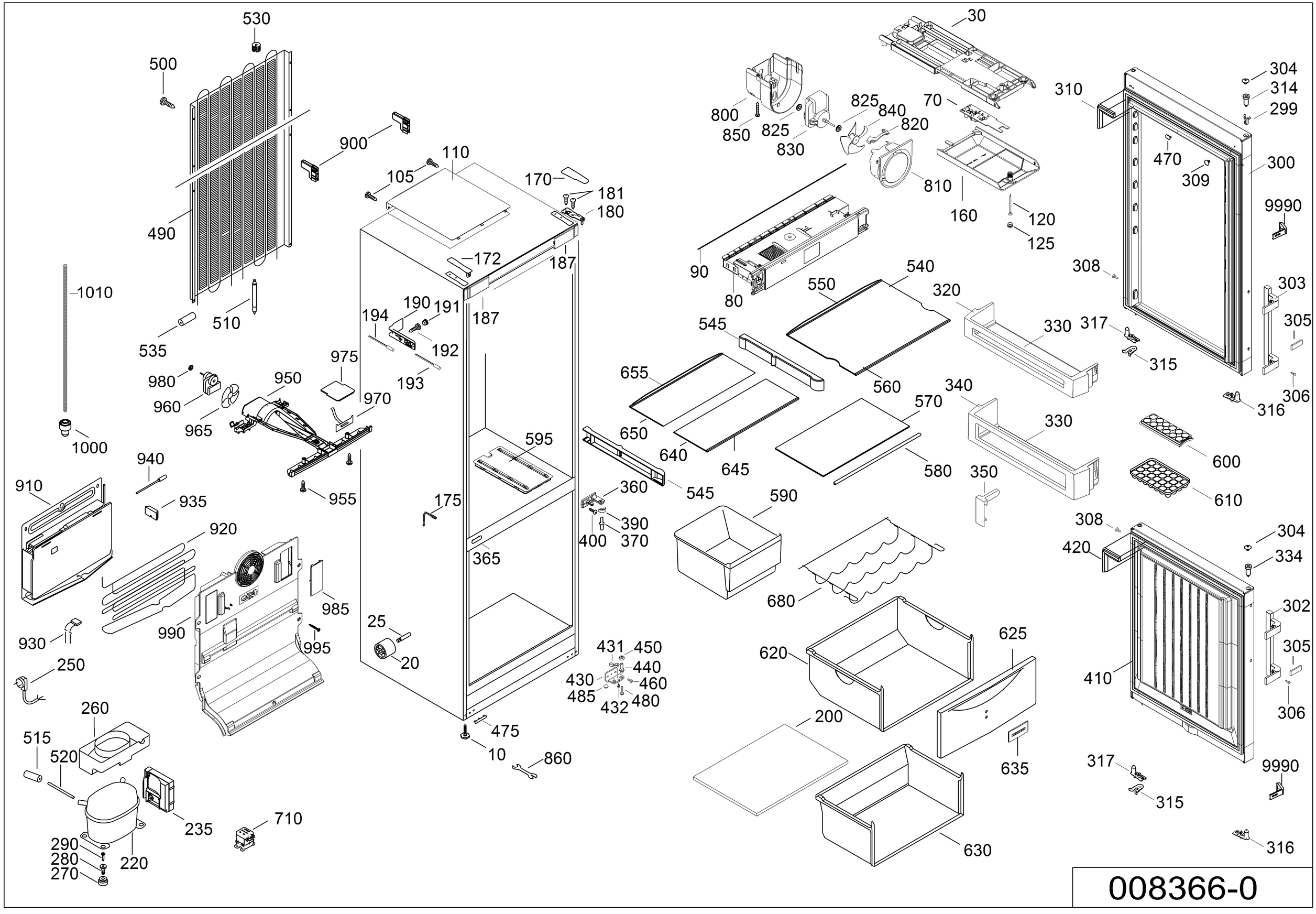
530
500
900
110
105
170
181
180
490
172
187
187
1010
510
535
190
191
194
192
193
975
980
950
960
970
965
1000
940
910
935
955
920
985
990
995
930
250
25
20
175
365
595
360
545
390
400
370
545
590
680
620
625
635
630
200
431
450
440
430
460
485
432
480
475
10
860
710
235
260
515
520
290
280
270
220
30
70
825
840
820
800
850
825
830
810
160
120
125
90
80
540
550
320
545
330
317
315
655
560
340
570
650
640
645
330
580
350
600
610
304
314
299
310
470
309
300
9990
308
303
305
306
316
308
420
304
334
302
305
410
306
317
315
9990
316

008366-0