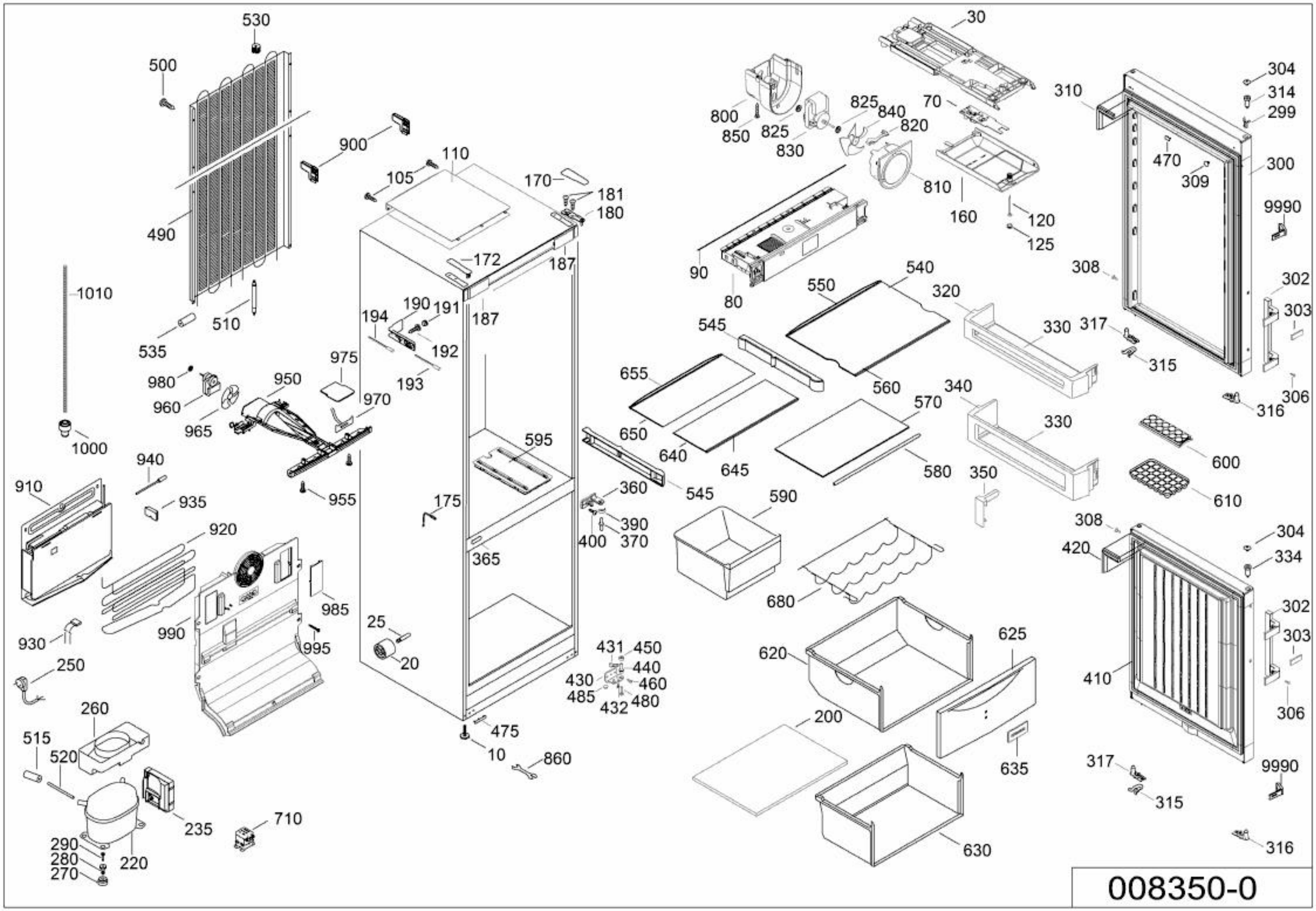
530
500
900
110
105
170
181
180
490
172
187
1010
510
535
190
191
194
192
187
975
980
950
193
960
970
965
1000
940
910
935
955
175
595
920
365
985
930
990
995
25
20
250
260
515
520
475
10
860
235
710
290
280
270
220
30
304
314
299
310
800
825
840
70
850
825
820
830
470
309
300
810
160
120
125
9990
90
540
308
80
550
320
302
303
545
330
317
315
655
560
340
306
570
316
650
330
640
645
600
580
350
545
360
590
610
390
400
370
308
304
420
334
680
302
303
625
620
410
431
450
440
430
460
485
432
480
306
200
635
317
9990
315
630
316
008350-0