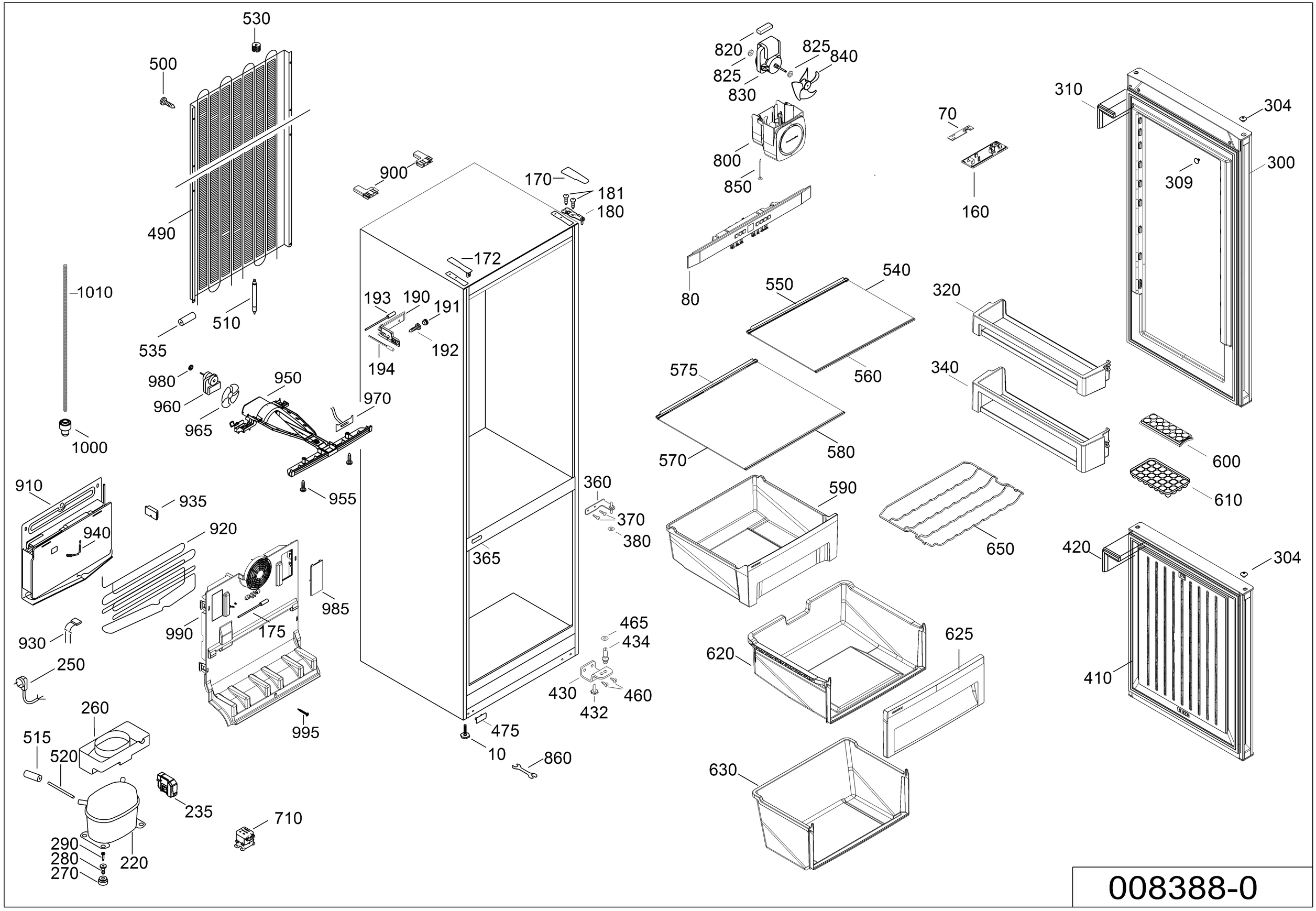
530
500
490
510
535
1010
1000
980
960
965
950
955
970
900
170
181
180
172
193
190
191
192
194
910
935
940
920
930
250
990
175
985
995
260
515
520
235
710
290
280
270
220
360
370
380
365
465
434
430
460
432
475
10
860
820
825
840
825
830
800
850
80
70
160
310
304
309
300
550
540
320
560
575
340
570
580
600
610
590
650
420
304
620
625
410
630
008388-0