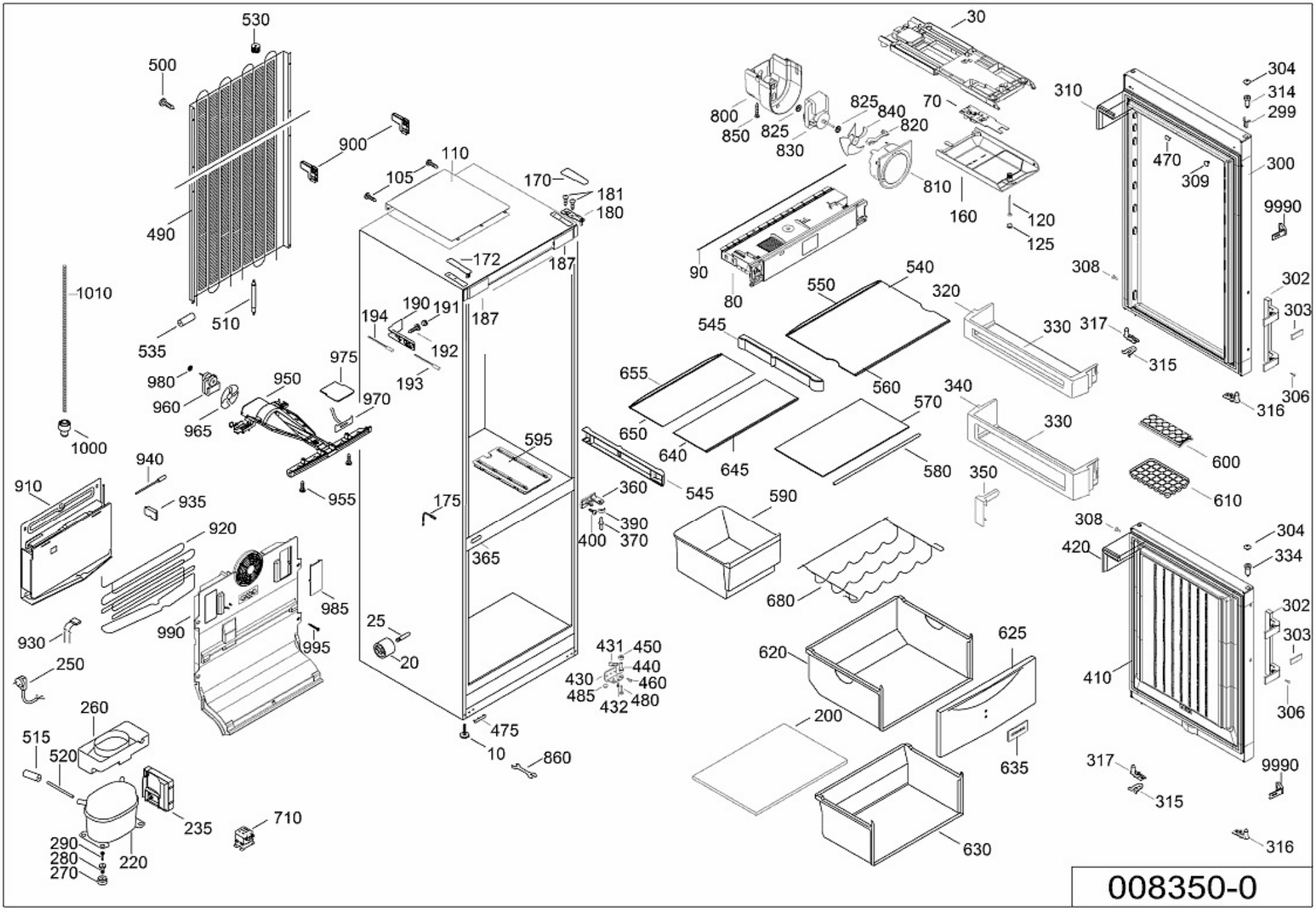
530
500
900
110
105
170
181
180
490
172
187
1010
510
535
190
191
194
192
187
975
980
950
193
960
970
965
1000
595
940
910
935
955
175
360
545
390
400
370
920
365
985
990
995
25
20
930
250
431
450
440
430
460
485
432
480
260
515
520
475
10
860
235
710
290
280
270
220
30
800
850
825
825
840
820
830
70
810
160
120
125
90
80
550
540
320
545
330
317
315
655
560
340
570
650
640
645
580
350
330
600
610
590
680
620
625
200
635
630
304
314
299
310
470
309
300
9990
308
302
303
306
316
308
304
420
334
302
303
410
306
317
315
9990
316

008350-0