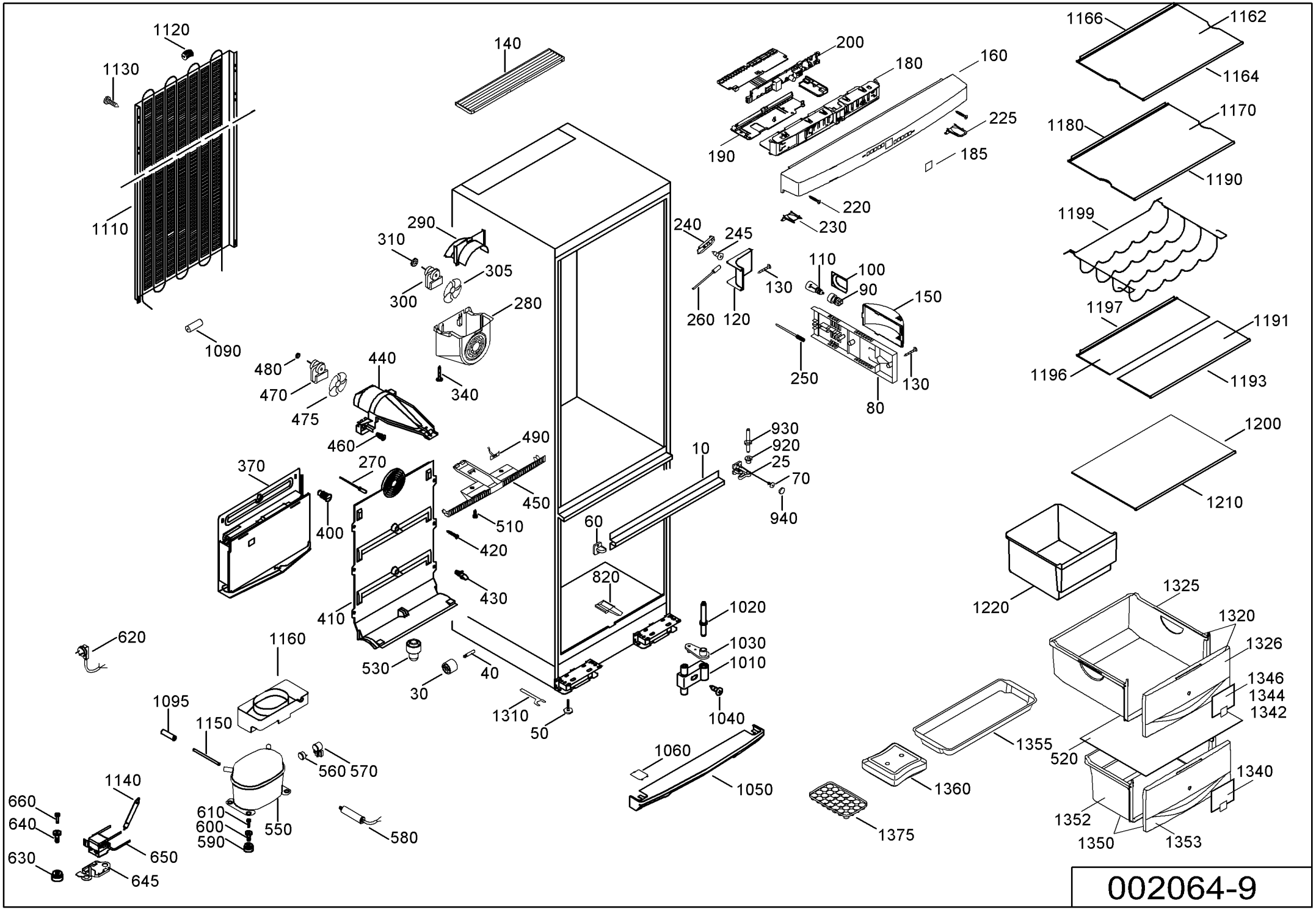
1120
1130
1110
1090
140
290
310
305
300
280
480
470
475
440
460
340
370
270
400
490
450
510
420
430
410
620
1160
530
30
40
1095
1150
1310
50
560
570
1140
660
640
630
610
600
590
550
580
650
645
1060
1050
1020
1030
1010
1040
820
60
10
930
920
25
70
940
200
180
160
190
225
185
220
230
240
245
110
100
90
130
260
120
150
250
80
130
1166
1162
1164
1180
1170
1190
1199
1197
1191
1196
1193
1200
1210
1220
1325
1320
1326
1346
1344
1342
1355
520
1360
1340
1352
1350
1353
1375

002064-9