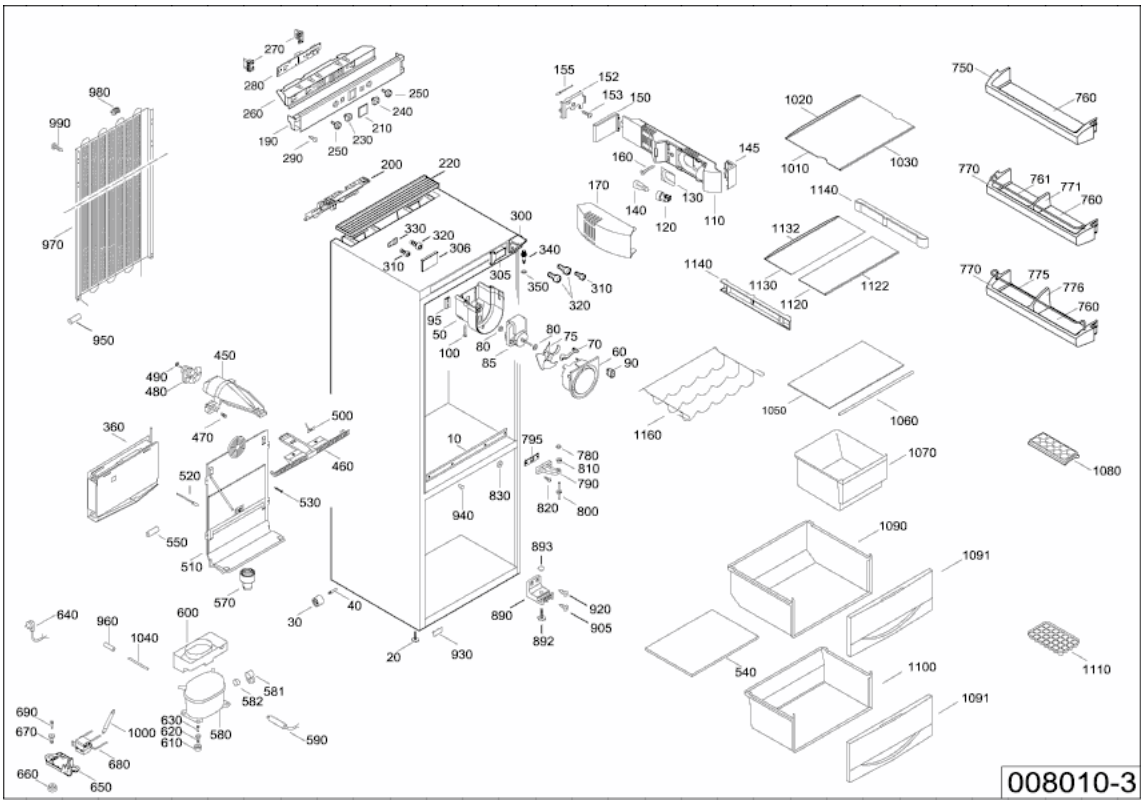
008010-3

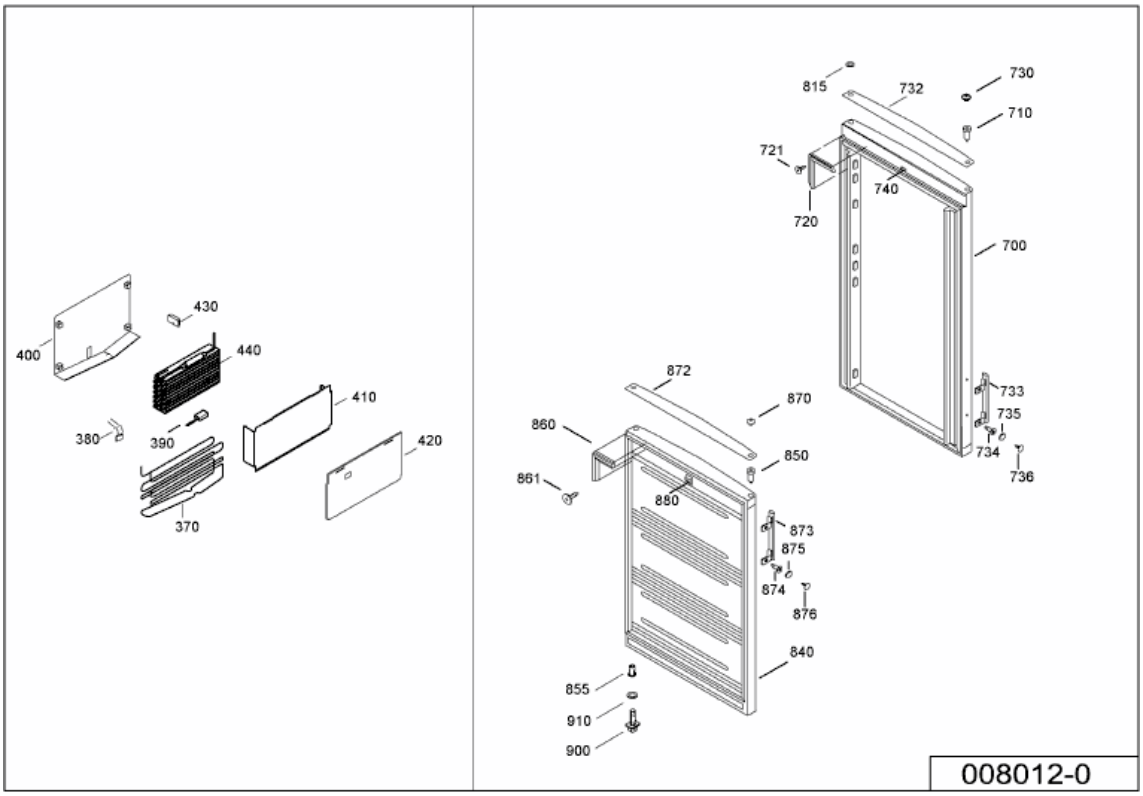
008012-0