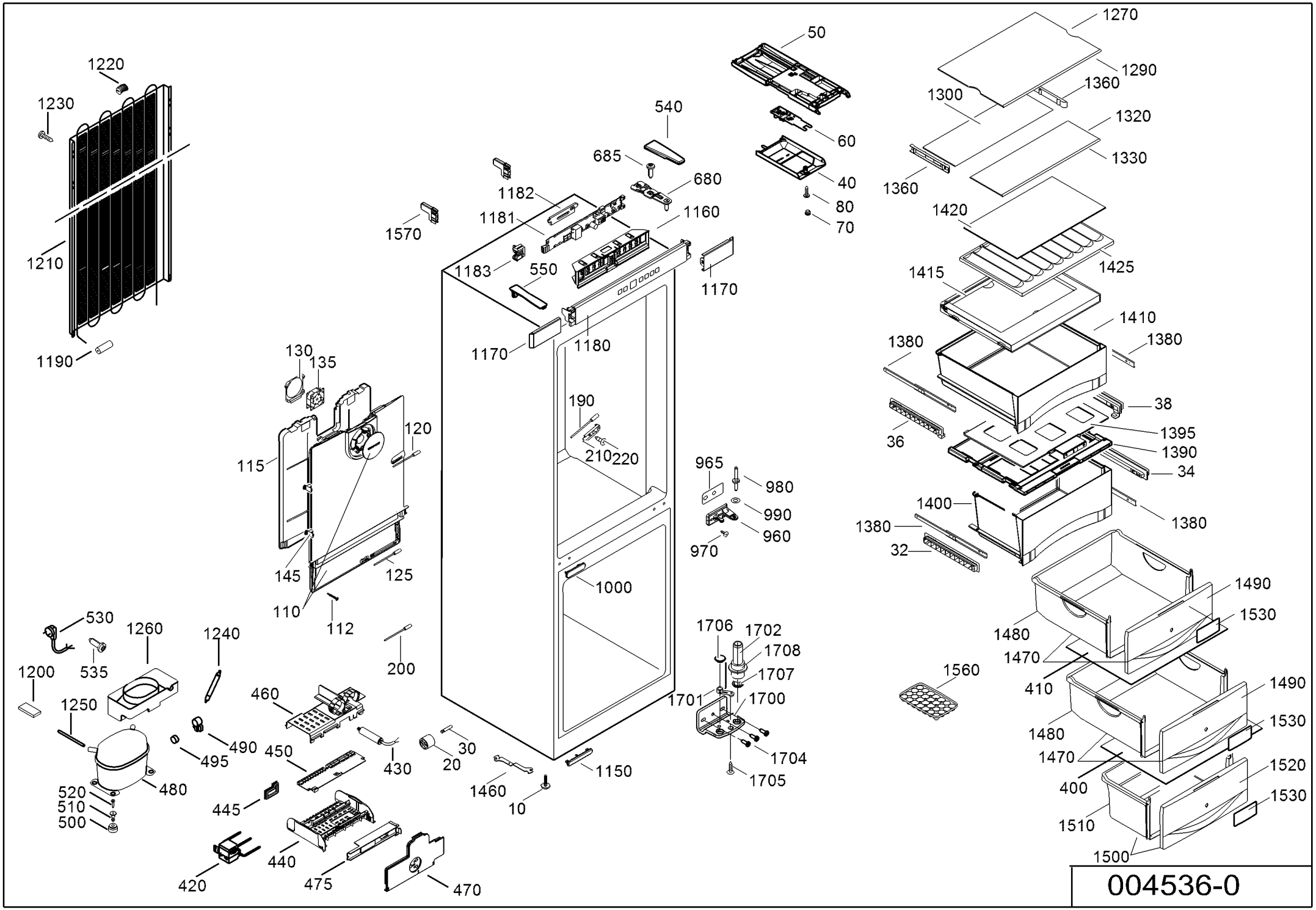
1220
1230
1210
1190
1570
1182
1181
1183
550
540
685
680
1160
1170
1170
1180
50
60
40
80
70
1270
1290
1360
1300
1320
1330
1360
1420
1425
1415
1410
1380
1380
38
36
1395
1390
34
1400
1380
1380
32
1490
1530
1480
1470
410
1560
1490
1530
1480
1470
400
1520
1530
1510
1500
130
135
120
115
145
125
110
112
190
210
220
1000
965
980
990
960
970
530
535
1260
1240
1200
1250
200
460
490
495
450
430
20
30
480
520
510
500
445
440
420
475
470
1460
10
1150
1706
1702
1708
1707
1701
1700
1704
1705

004536-0