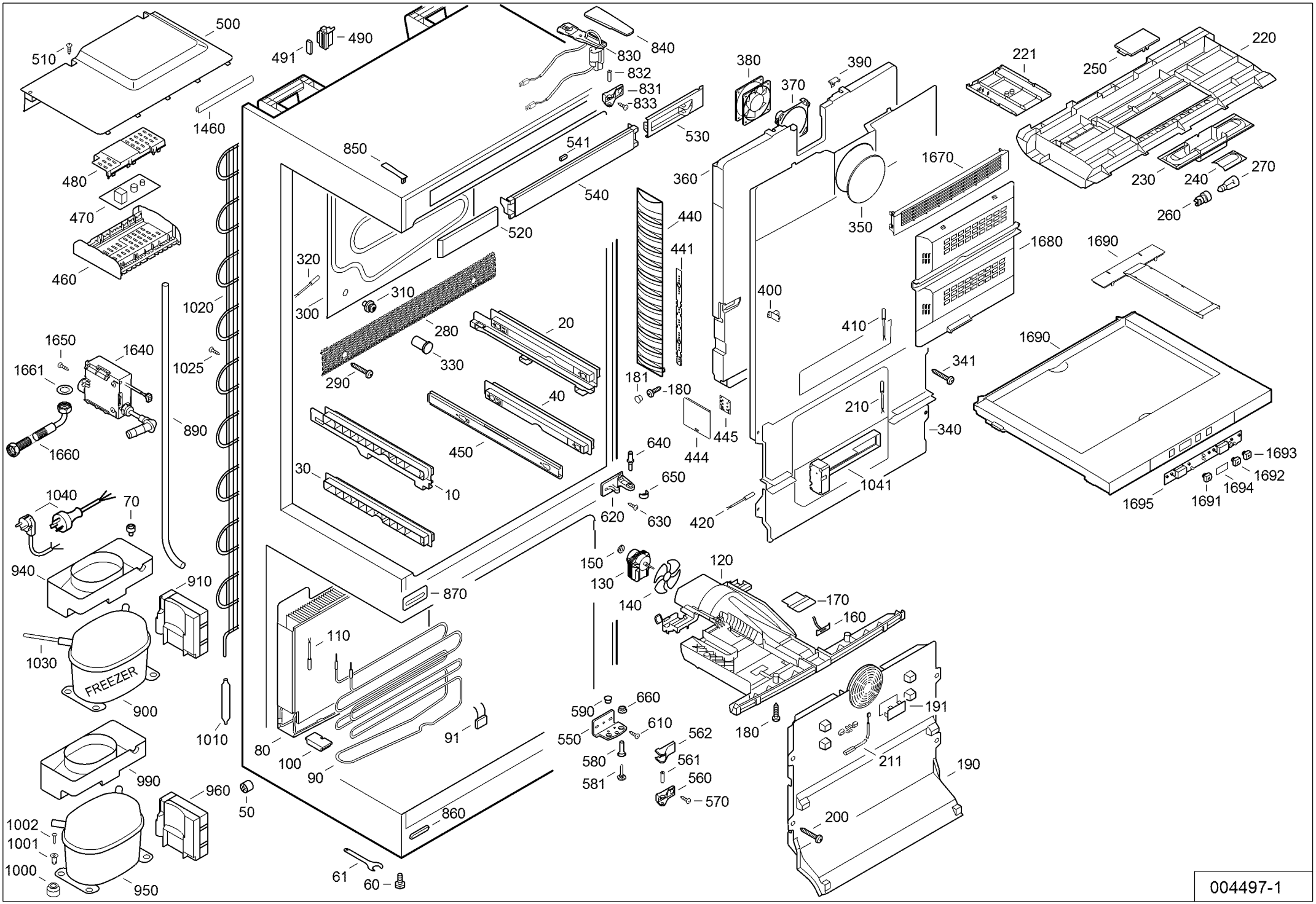
500
510
490
491
840
830
832
831
833
1460
530
850
541
540
520
480
470
460
380
370
390
221
220
250
230
240
270
260
360
350
1670
1680
1690
440
441
400
410
341
210
340
1041
420
320
300
310
280
20
330
290
181
180
445
444
640
650
620
630
1020
1650
1640
1661
1025
890
1660
40
450
30
10
1693
1692
1694
1691
1695
1040
70
940
910
870
150
130
140
120
170
160
110
1030
FREEZER
900
1010
660
590
610
550
562
561
560
570
580
581
180
191
211
190
200
80
100
90
91
990
960
50
860
1002
1001
1000
950
61
60
004497-1