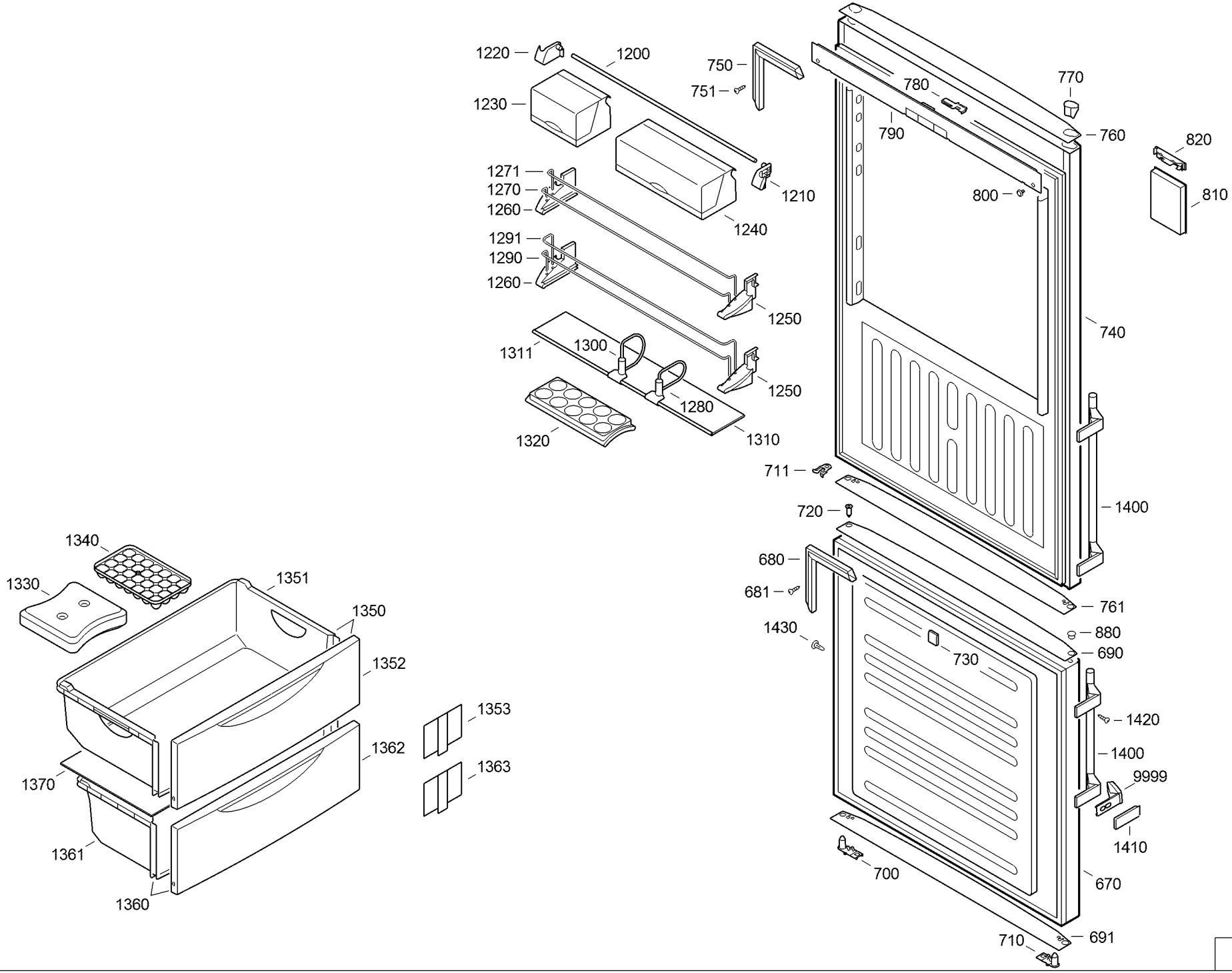
1220
1200
1230
1271
1270
1260
1291
1290
1260
1311
1300
1280
1320
1310
1250
1250
1240
1210
750
751
780
790
770
760
800
820
810
740
711
720
1400
680
681
761
1430
880
730
690
1420
1400
9999
1410
700
670
710
691
1340
1330
1351
1350
1352
1353
1362
1363
1370
1361
1360

004219-1