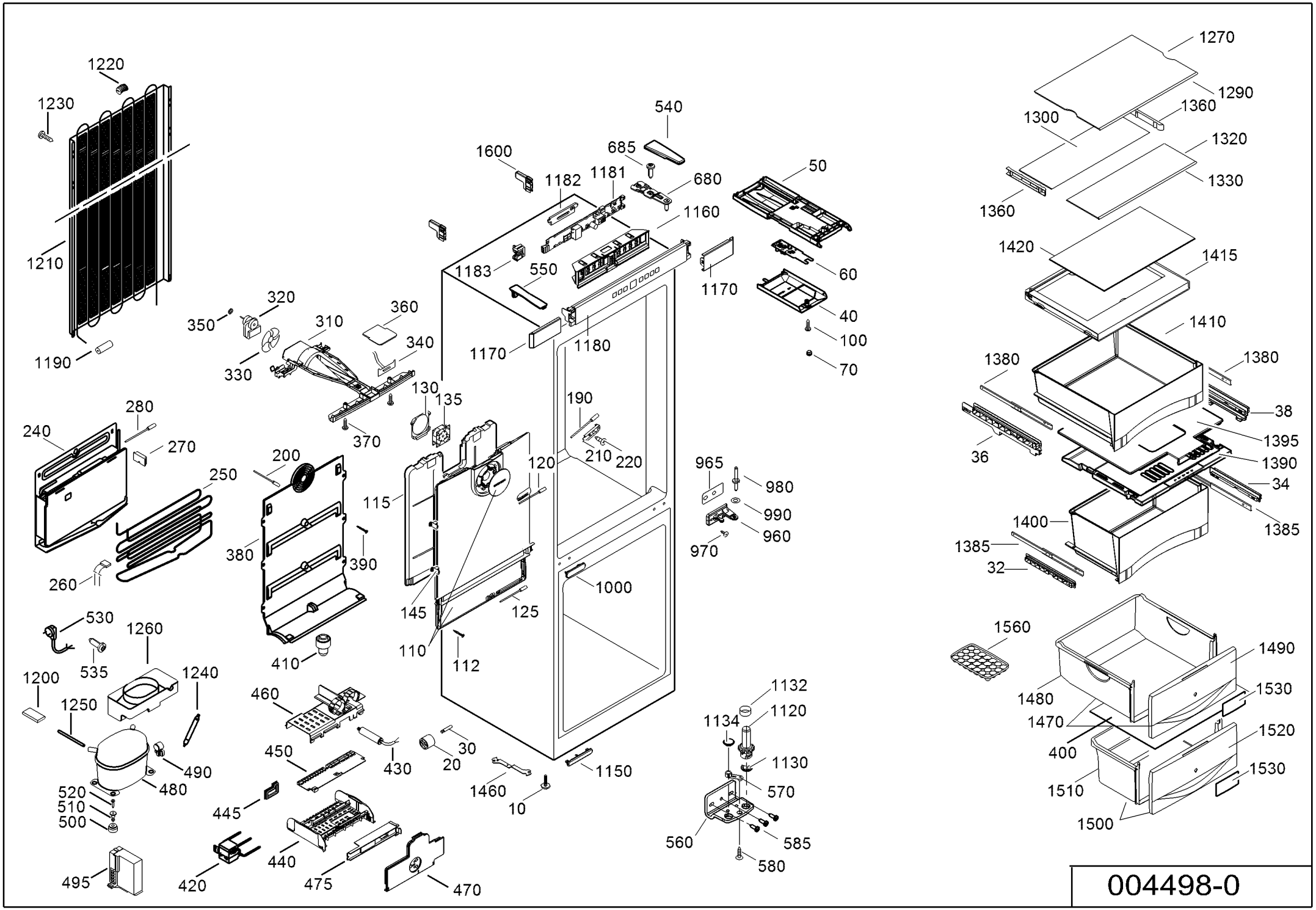
1220
1230
1210
1190
320
350
310
360
340
330
370
540
1600
685
1182
1181
680
50
1160
1183
550
60
1170
40
100
70
1170
1180
130
135
190
280
240
270
200
250
120
210
220
115
380
390
260
145
125
1000
110
112
410
965
980
990
960
970
530
535
1260
1240
1200
1250
460
450
430
30
20
490
480
520
510
500
445
1460
10
1150
1132
1120
1134
1130
570
560
585
580
495
420
440
475
470
1270
1290
1360
1300
1320
1330
1360
1420
1415
1410
1380
1380
38
1395
36
1390
34
1400
1385
1385
32
1560
1490
1480
1530
1470
1520
400
1530
1510
1500

004498-0