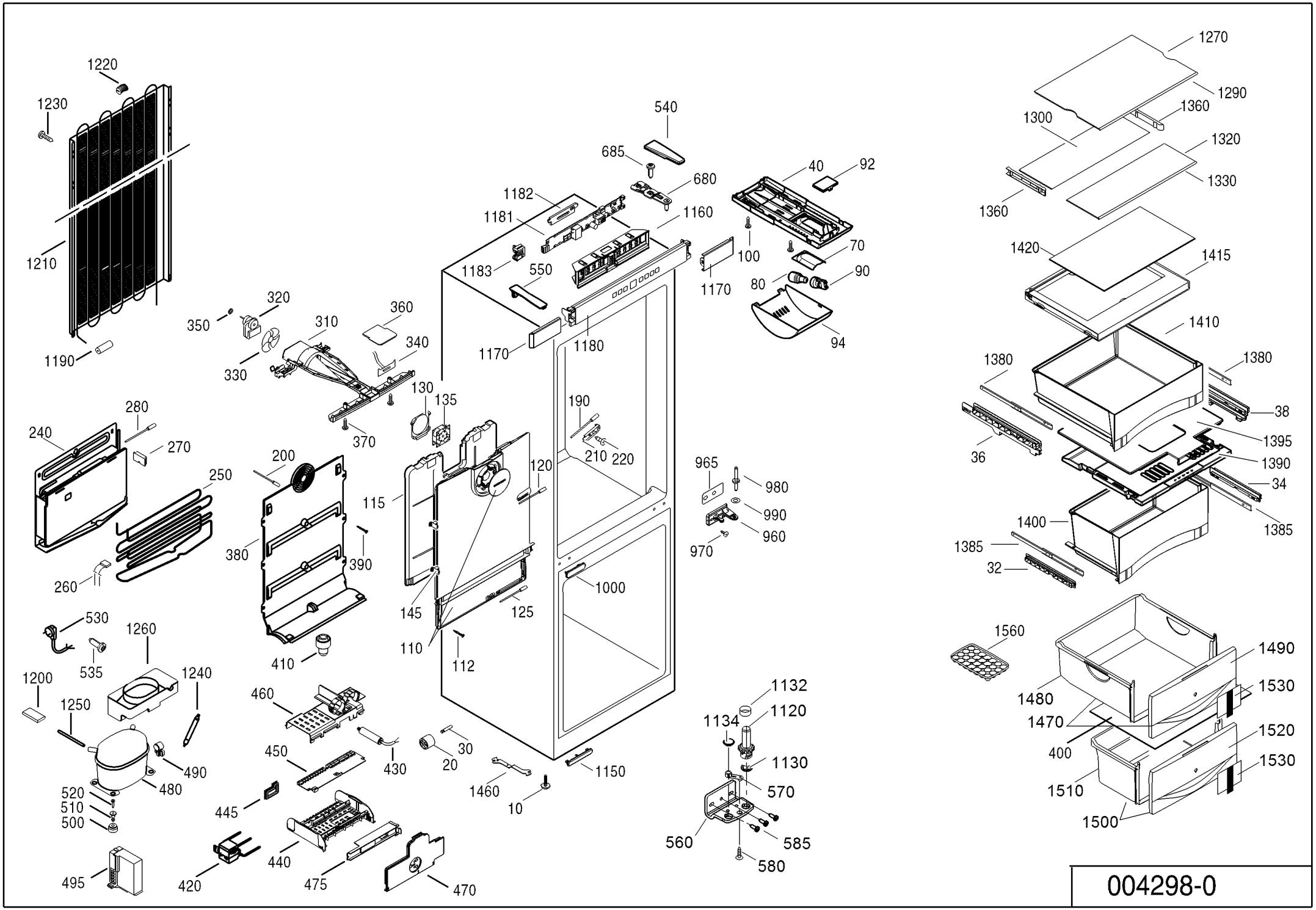
1220
1230
1210
1190
540
685
680
1182
1181
1160
1183
550
1170
1180
40
92
100
70
80
90
94
320
350
310
360
340
330
130
135
370
190
210
220
120
115
280
240
270
250
200
380
390
260
145
125
110
112
410
965
980
990
960
970
1000
530
535
1260
1200
1240
1250
460
450
430
30
20
490
480
520
510
500
445
1460
10
1150
495
420
440
475
470
1132
1120
1134
1130
570
560
585
580
1270
1290
1360
1300
1320
1330
1360
1420
1415
1410
1380
1380
38
1395
36
1390
34
1400
1385
1385
32
1560
1490
1530
1480
1470
1520
400
1530
1510
1500

004298-0