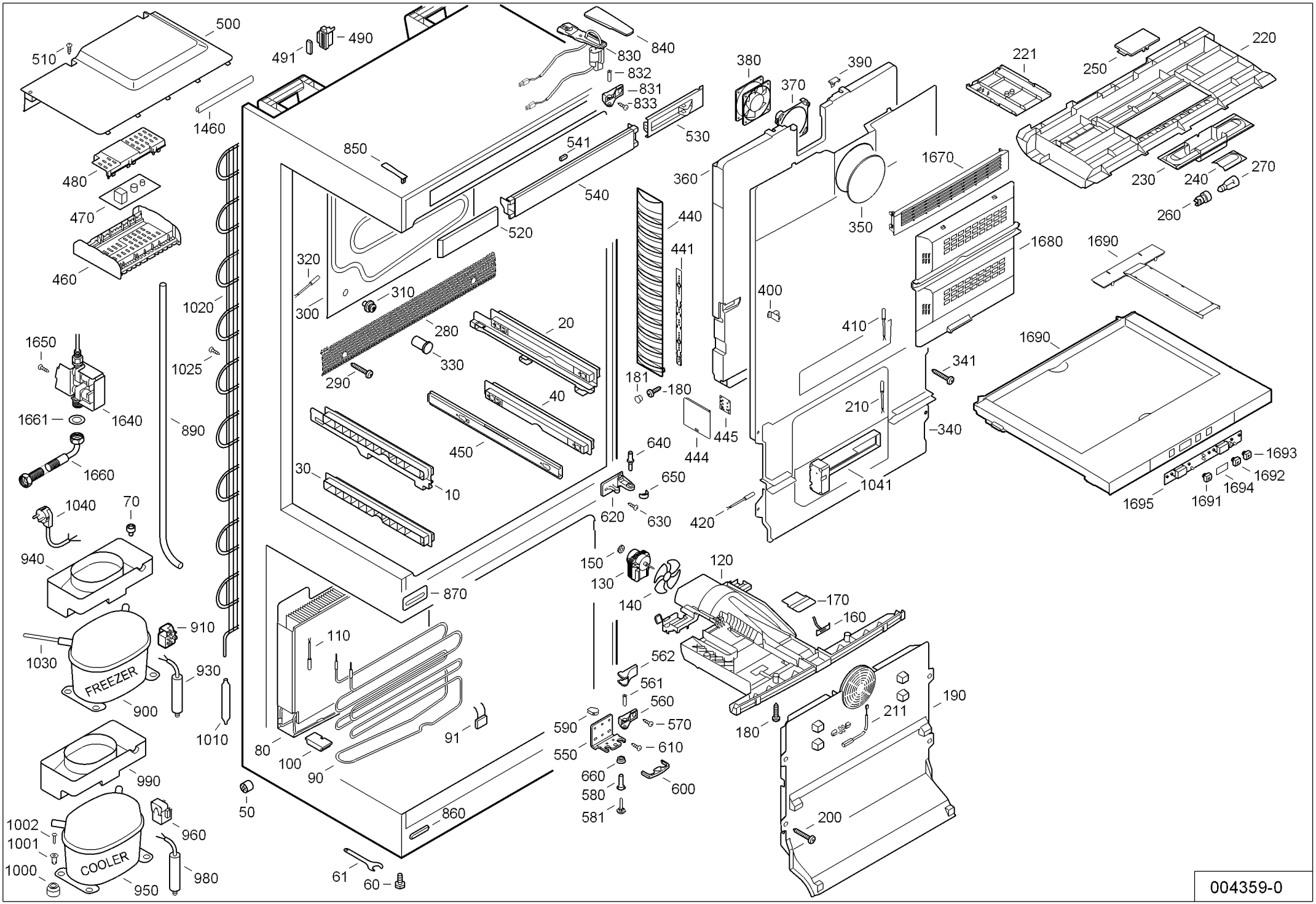
500
510
490
491
1460
480
470
460
1020
1650
1025
1661
1640
890
1660
1040
70
940
910
1030
930
FREEZER
900
1010
990
1002
1001
1000
960
COOLER
950
980
50
61
60
850
840
830
832
831
833
530
541
540
520
320
300
310
280
330
290
20
40
450
30
10
440
441
181
180
445
444
640
650
620
630
420
150
130
140
120
870
110
91
80
100
90
860
562
561
560
590
570
550
610
660
580
581
600
170
160
180
190
211
200
380
370
390
360
350
400
410
340
341
1041
221
250
220
230
240
270
260
1670
1680
1690
1690
1693
1692
1694
1691
1695
004359-0