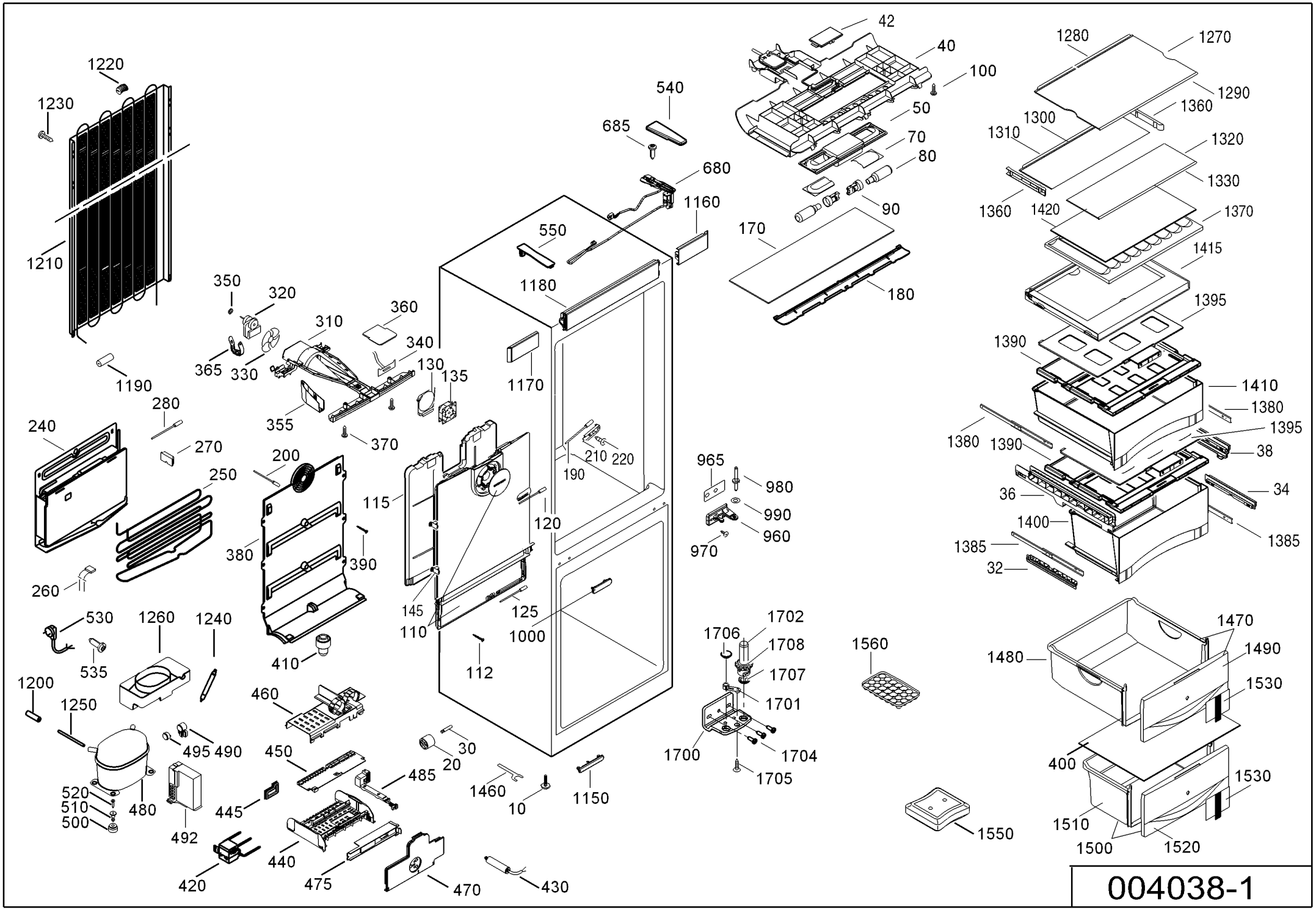
42
40
100
1280
1270
1290
1360
1300
1310
1320
1330
1360
1420
1370
1415
1395
1390
1410
1380
1395
38
1380
1390
36
34
1400
1385
1385
32
1220
1230
1210
540
685
680
1160
50
70
80
90
170
180
550
1180
350
320
360
310
340
365
330
130
135
1170
1190
280
355
370
240
270
200
250
210
220
190
965
980
990
960
970
115
120
380
390
260
145
110
125
1000
112
530
1260
1240
535
410
1200
1250
460
495
490
450
30
20
485
1460
10
1150
520
510
500
480
445
492
440
420
475
470
430
1702
1706
1708
1707
1701
1700
1704
1705
1560
1550
1470
1480
1490
1530
400
1530
1510
1500
1520

004038-1