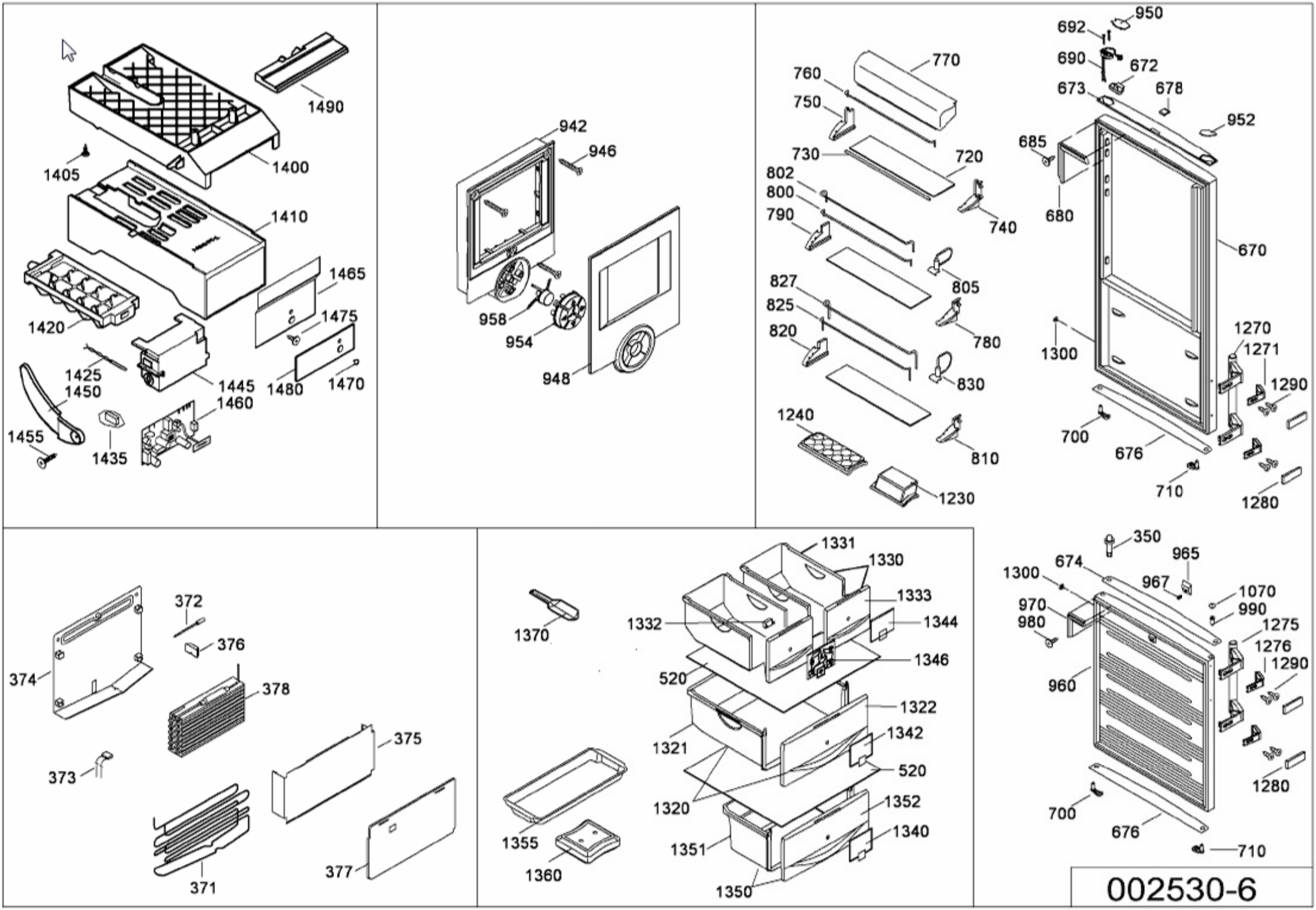
1490
1400
1405
1410
1465
1420
1475
1425
1445
1480
1470
1450
1460
1455
1435
942
946
958
954
948
770
760
750
730
720
802
800
790
740
805
827
825
820
780
830
1240
810
1230
950
692
690
672
673
678
952
685
680
670
1300
1270
1271
1290
700
676
710
1280
372
376
374
378
375
373
371
377
1331
1330
1370
1333
1332
1344
1346
520
1322
1321
1342
520
1320
1352
1355
1351
1340
1360
1350
350
965
674
1300
967
1070
970
990
980
1275
1276
1290
960
1280
700
676
710
002530-6