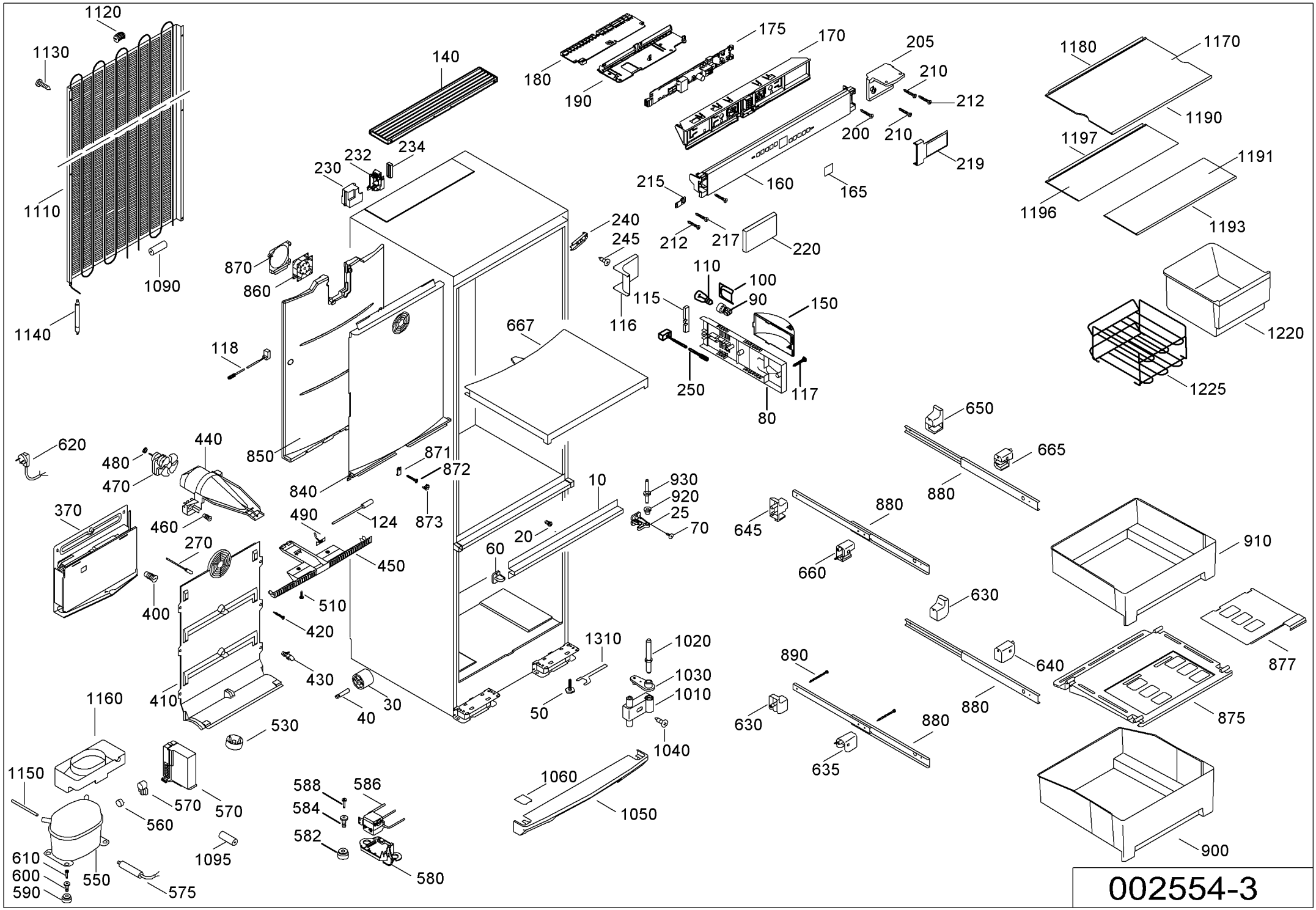
1120
1130
1110
1140
1090
140
180
190
175
170
205
210
212
200
210
219
1180
1170
1190
1197
1191
1196
1193
234
232
230
215
160
165
240
245
212
217
220
870
860
110
100
90
115
116
150
667
118
250
117
80
1220
1225
650
665
880
620
440
480
470
850
871
872
840
873
10
930
920
25
70
645
880
660
370
490
124
460
20
60
450
270
910
400
510
420
630
1310
1020
890
640
877
430
1030
1010
410
30
40
50
1160
530
630
880
875
1040
1150
1060
588
586
570
570
584
560
582
1050
610
1095
600
550
590
575
580
900
002554-3