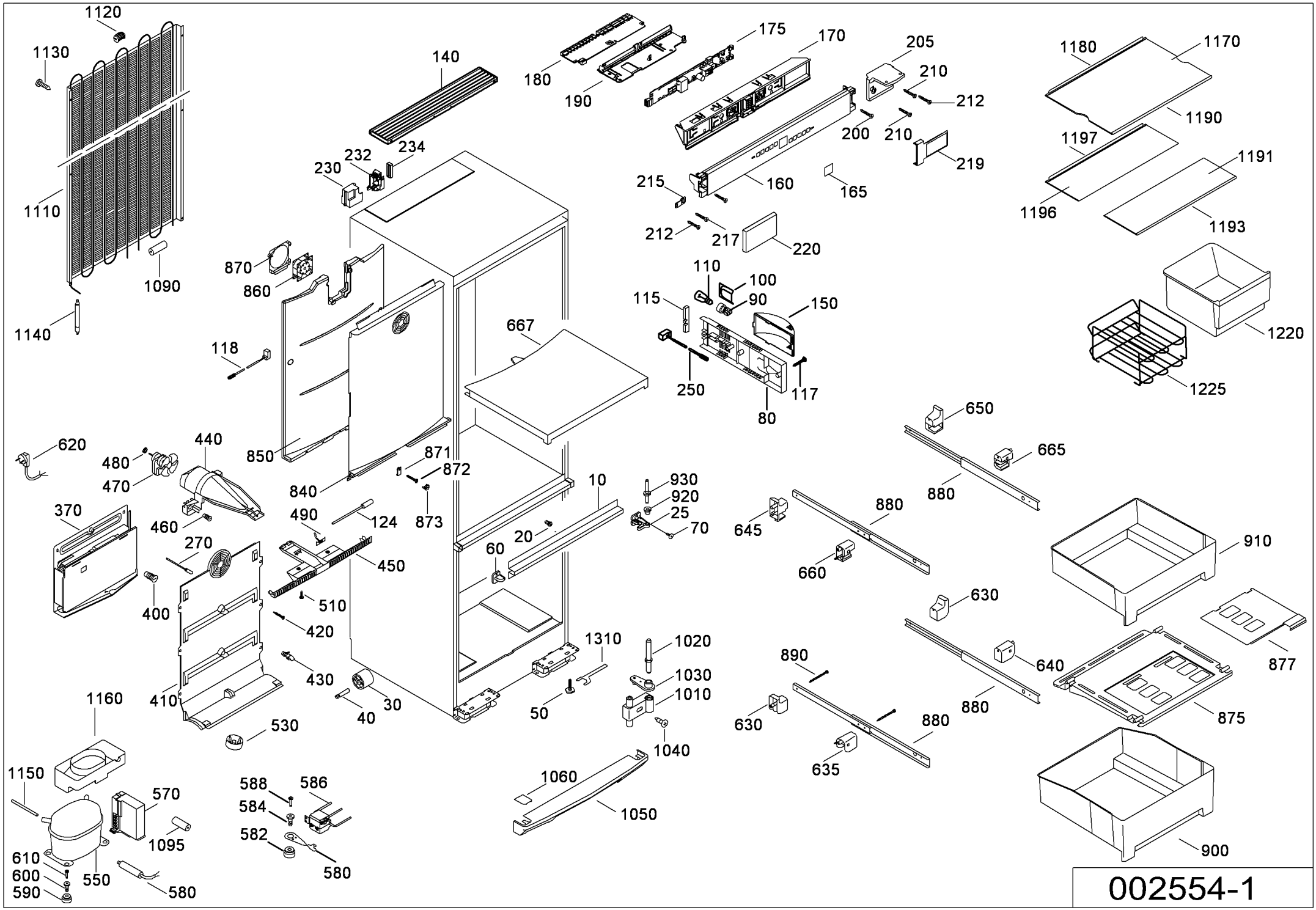
1120
1130
140
175
170
205
1180
1170
180
190
210
212
1190
200
210
1197
1191
234
232
230
219
215
160
165
1196
1193
1110
212
217
220
870
110
100
860
115
90
150
1090
667
1220
1140
118
250
117
1225
80
650
620
440
665
480
850
871
872
880
470
840
10
930
920
370
490
124
873
25
880
645
70
460
20
910
270
60
660
450
630
400
510
420
1310
1020
877
890
640
430
1030
30
1160
410
1010
880
875
40
50
630
530
880
1040
635
1150
588
586
1060
570
584
1050
582
1095
900
610
580
600
550
590
580
002554-1