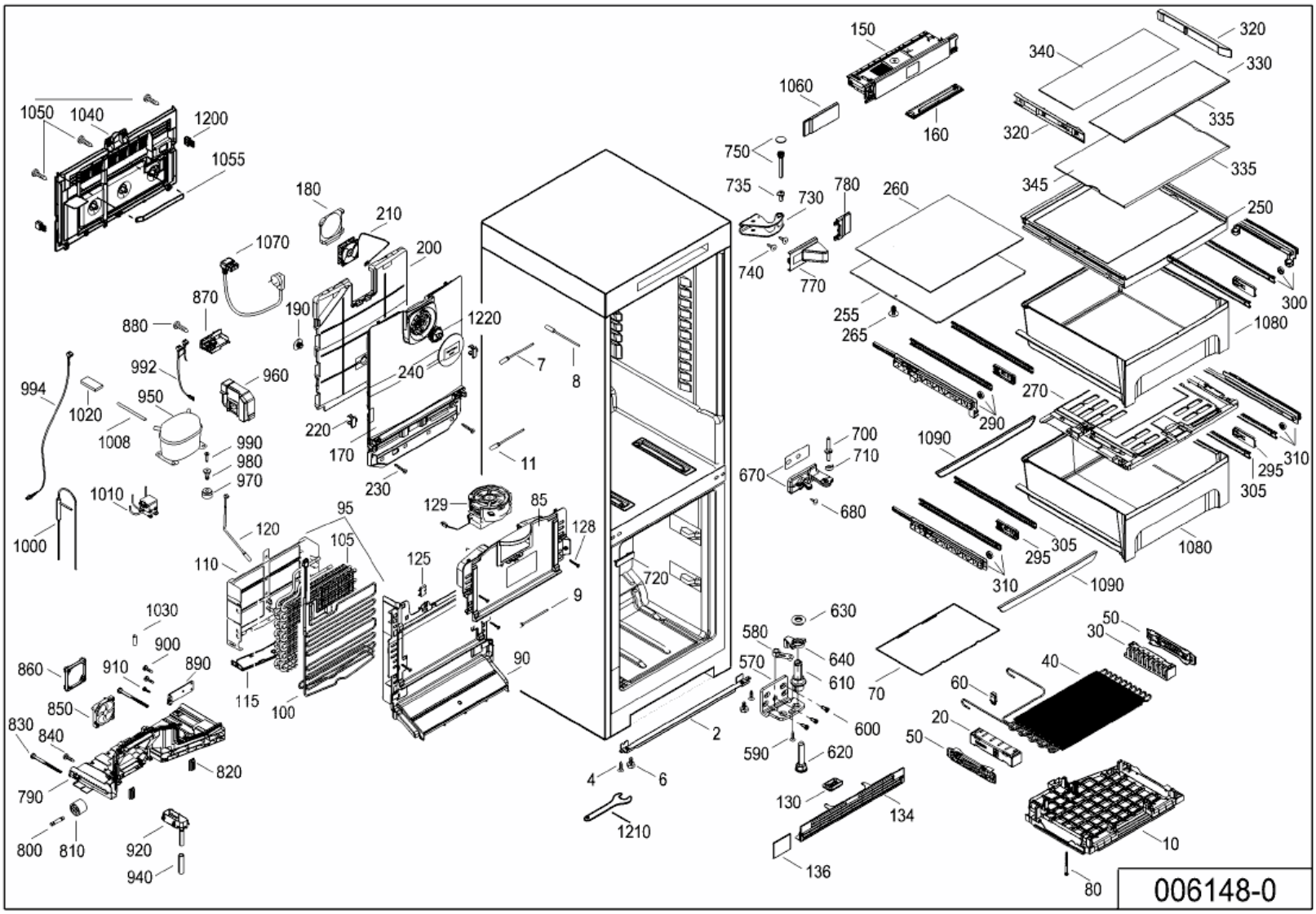

1050
1040
1200
1055
180
210
200
1070
870
190
1220
880
992
960
994
1020
950
1008
990
980
970
1010
1000
240
220
170
230
7
8
11
129
85
128
95
120
105
110
125
9
1030
900
860
910
890
850
830
840
820
790
800
810
920
940
115
100
90
720
2
4
6
1210
150
1060
160
750
735
730
780
260
740
770
255
265
290
700
710
670
680
630
580
640
570
610
600
590
620
130
134
136
70
340
320
330
335
345
250
300
1080
270
1090
310
295
305
50
30
40
60
20
10
80
006148-0