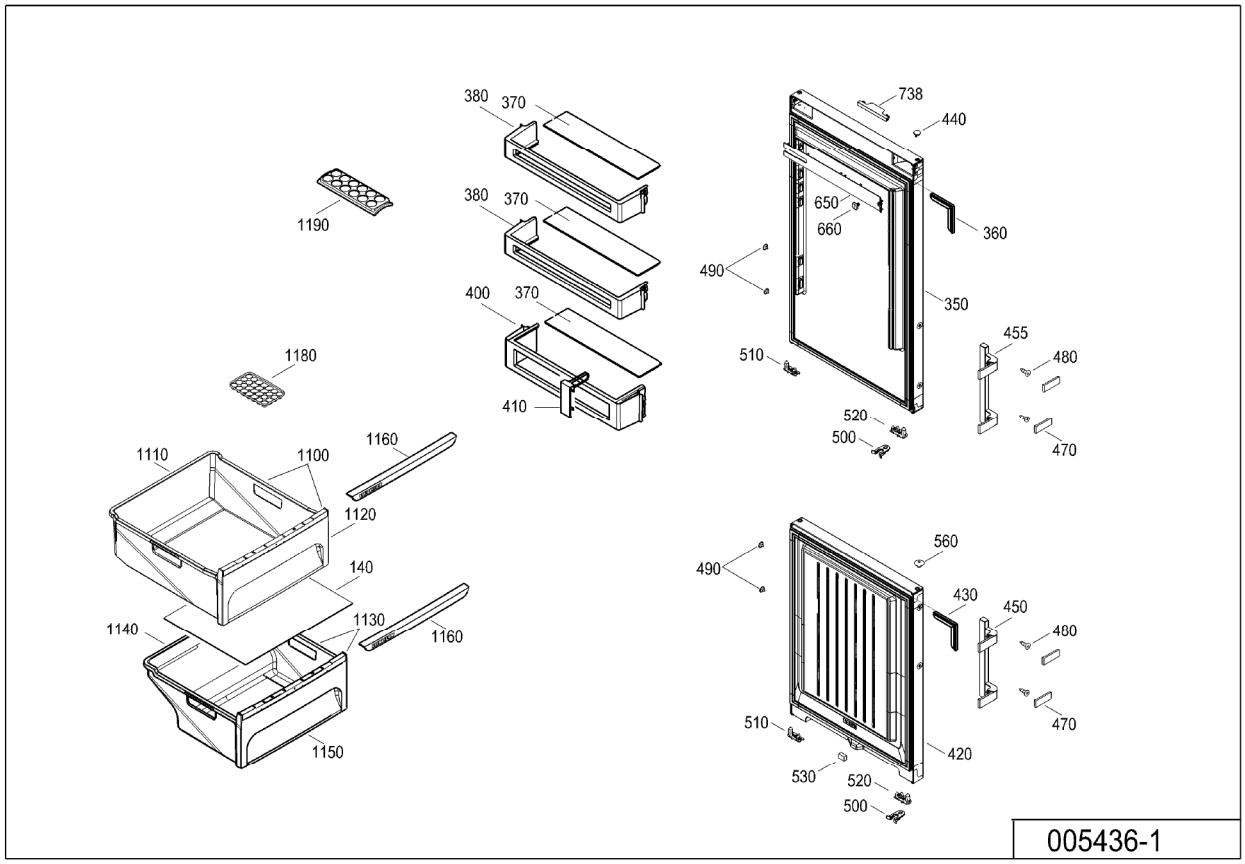
380
370
380
370
400
370
410
1190
1180
1110
1100
1160
1120
140
1130
1140
1160
1150
738
440
650
660
360
490
350
455
510
480
520
500
470
560
490
430
450
480
510
470
420
530
520
500
005436-1

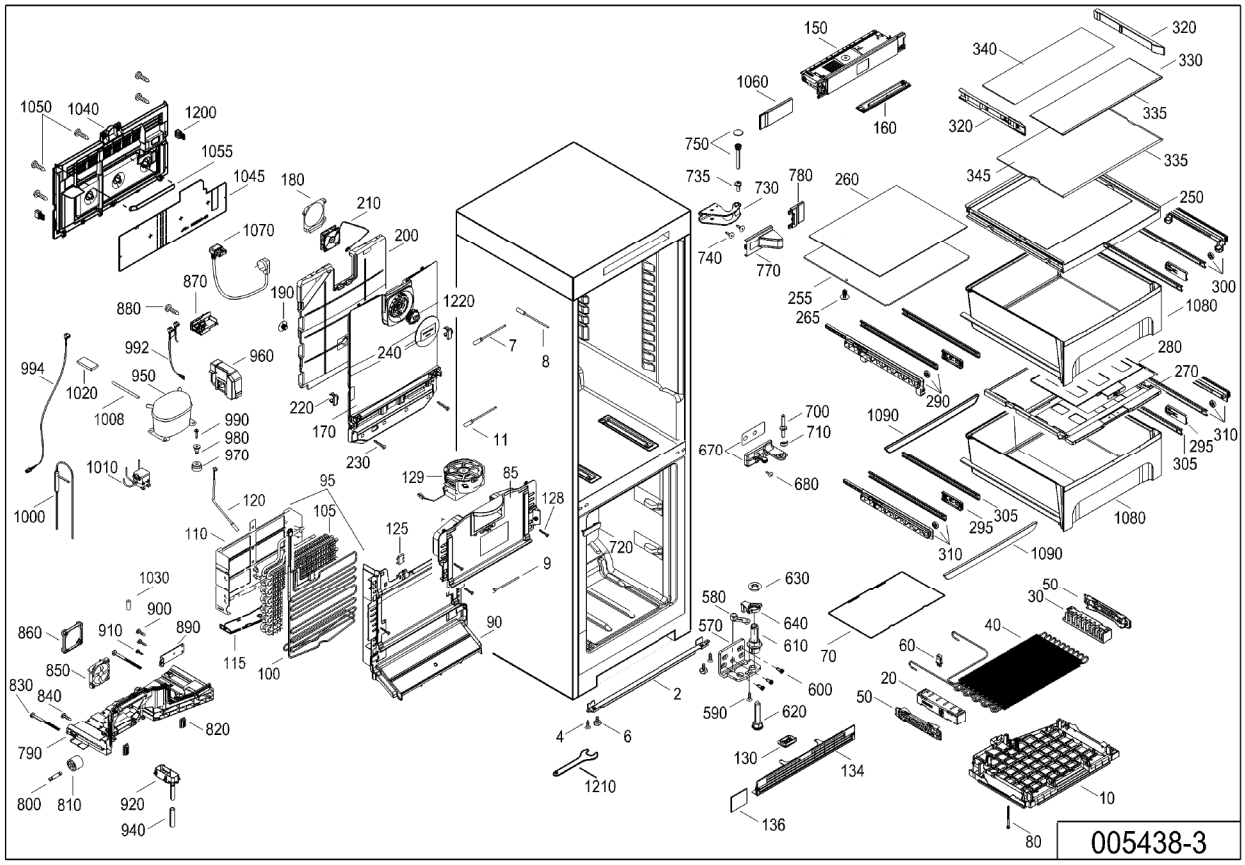
1050
1040
1200
1055
1045
180
210
1070
200
870
190
1220
880
992
960
240
994
950
1020
1008
990
980
970
220
170
230
1010
1000
120
95
105
110
129
85
128
125
720
9
1030
900
860
910
890
850
115
100
90
830
840
820
790
800
810
920
940
7
8
11
2
4
6
1210
150
1060
160
750
735
730
780
740
770
260
255
265
290
700
710
670
680
1090
295
305
310
630
580
640
570
610
600
590
620
130
134
136
70
60
20
50
10
80
320
340
330
320
335
335
345
250
300
1080
280
270
310
295
305
1080
1090
50
30
40
005438-3