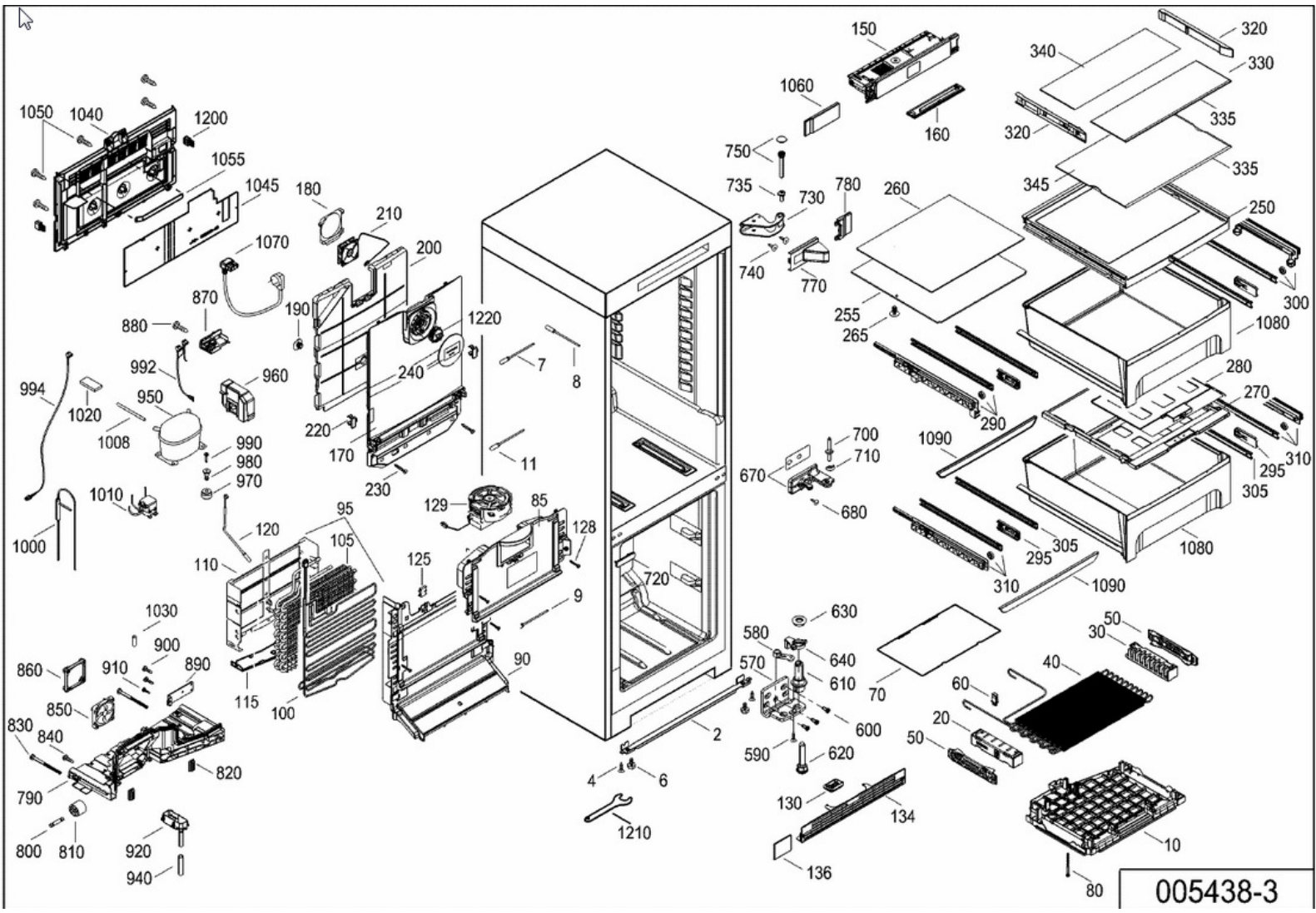
1050
1040
1200
1055
1045
180
210
1070
200
870
190
1220
880
992
960
240
994
950
7
8
1020
1008
220
990
980
970
170
11
230
1010
1000
129
85
95
120
105
128
110
125
720
9
1030
900
860
910
890
850
115
100
90
830
840
820
790
800
810
920
940
4
6
1210
2
150
320
340
330
1060
160
320
335
750
335
735
730
780
260
345
250
740
770
300
255
265
1080
280
290
270
700
1090
710
670
310
295
305
680
305
295
1080
310
1090
630
50
30
580
640
570
610
40
70
60
600
20
50
590
620
130
134
10
136
80
005438-3