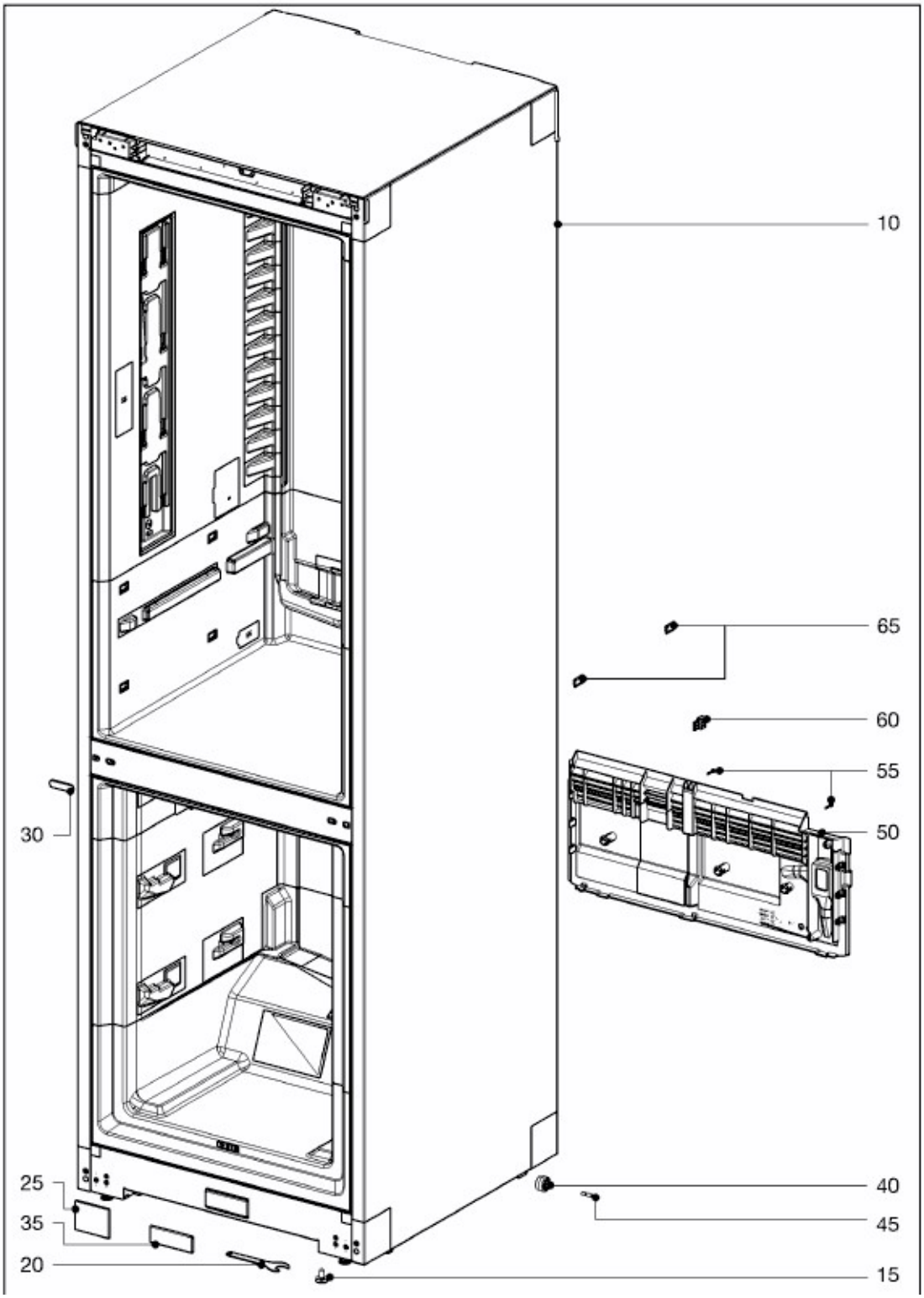
10
65
60
55
50
30
25
35
20
40
45
15

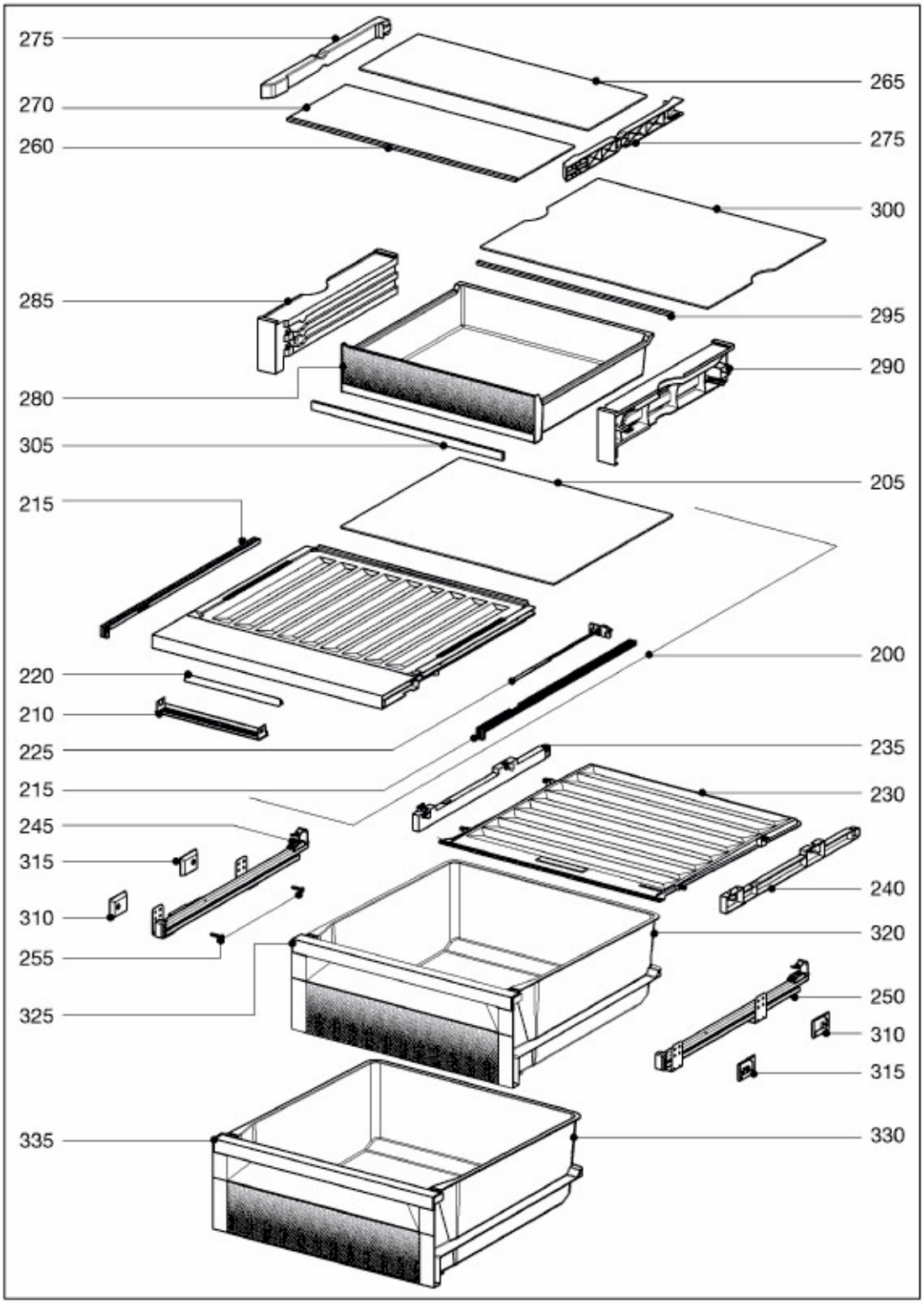
275
270
260
265
275
300
285
295
290
280
305
205
215
200
220
210
225
235
215
230
245
315
240
310
320
255
250
325
310
315
335
330

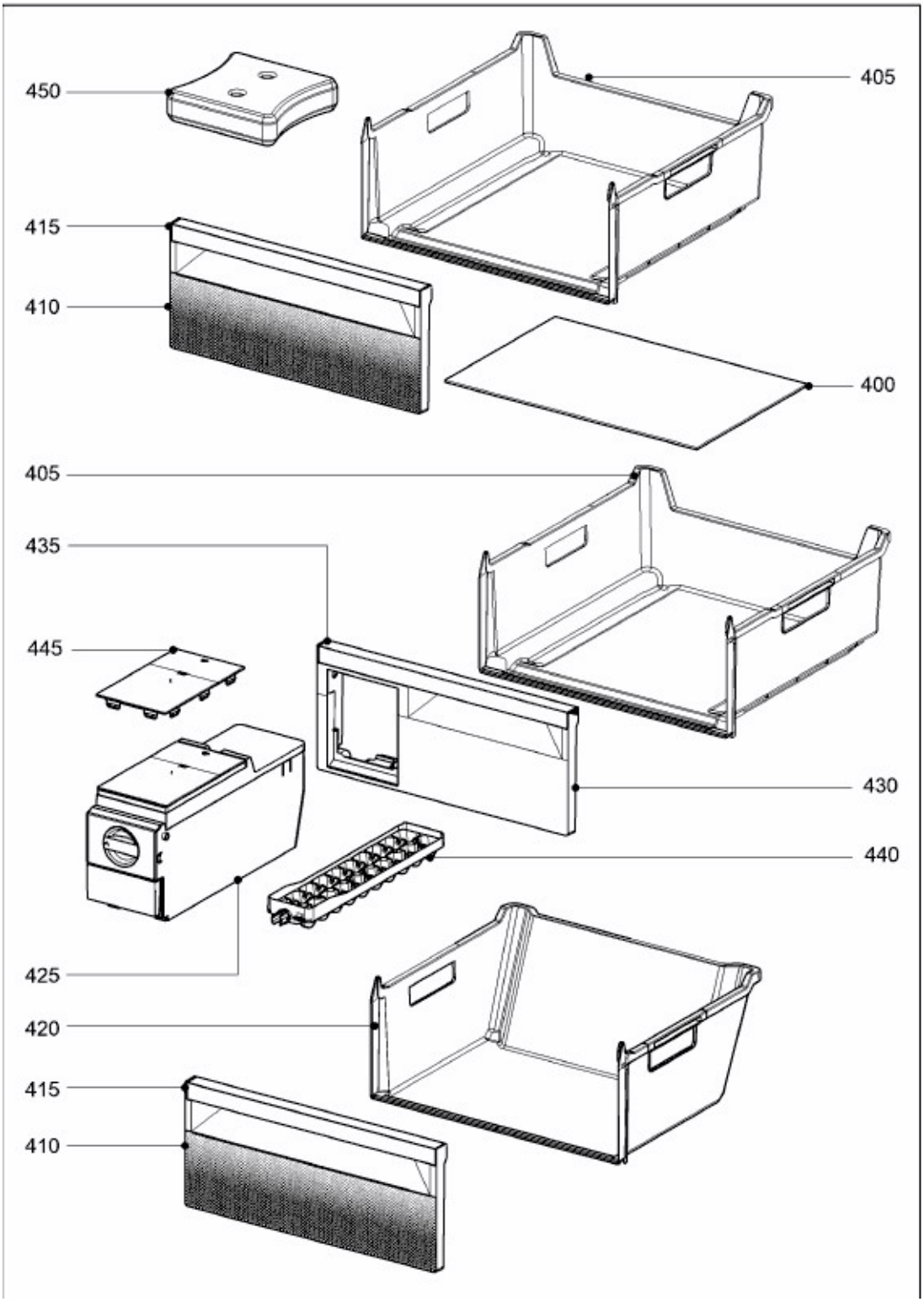
450
405
415
410
400
405
435
445
430
440
425
420
415
410

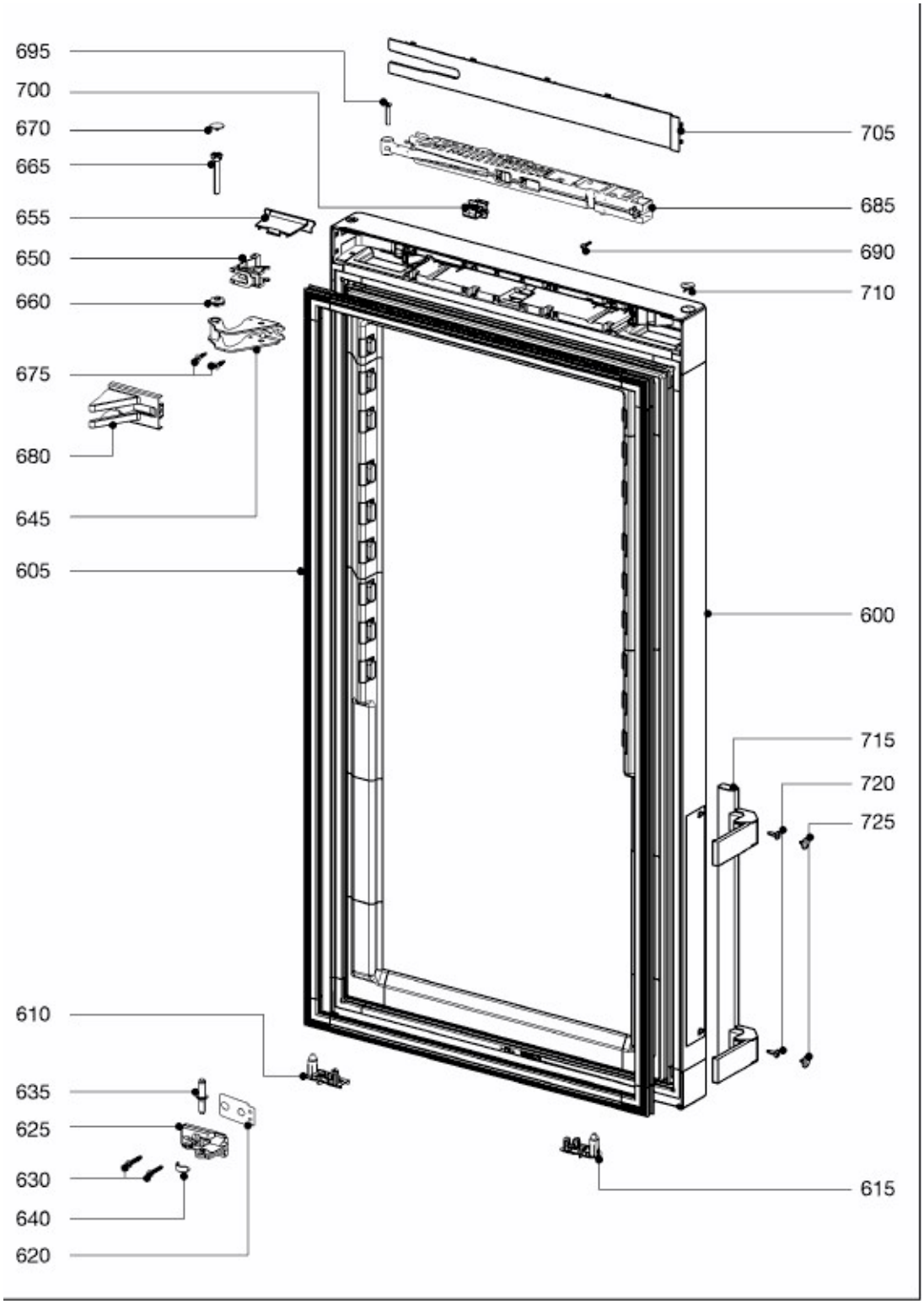
695
700
670
665
655
650
660
675
680
645
605
610
635
625
630
640
620
705
685
690
710
600
715
720
725
615

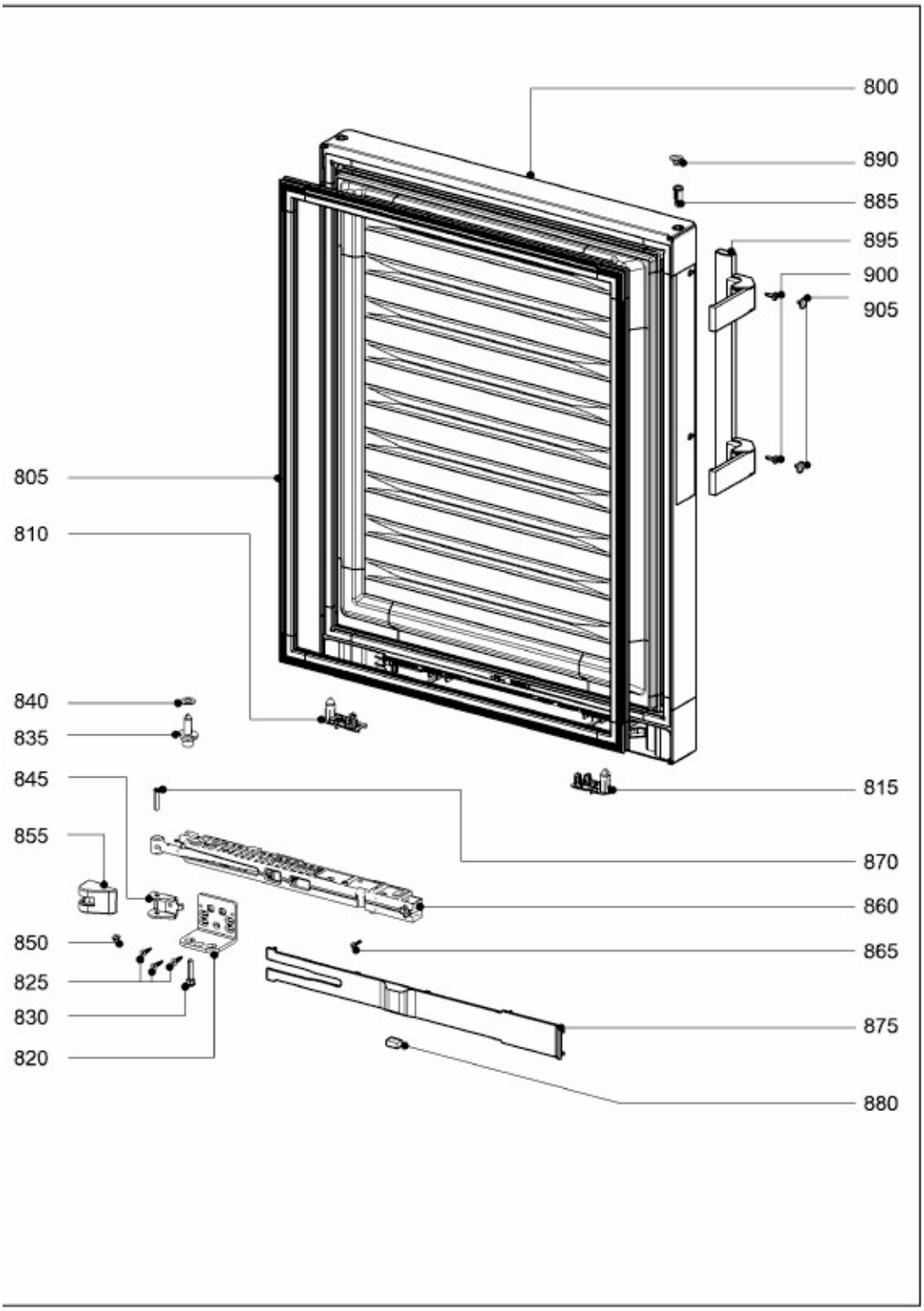
800
890
885
895
900
905
805
810
840
835
845
855
850
825
830
820
815
870
860
865
875
880

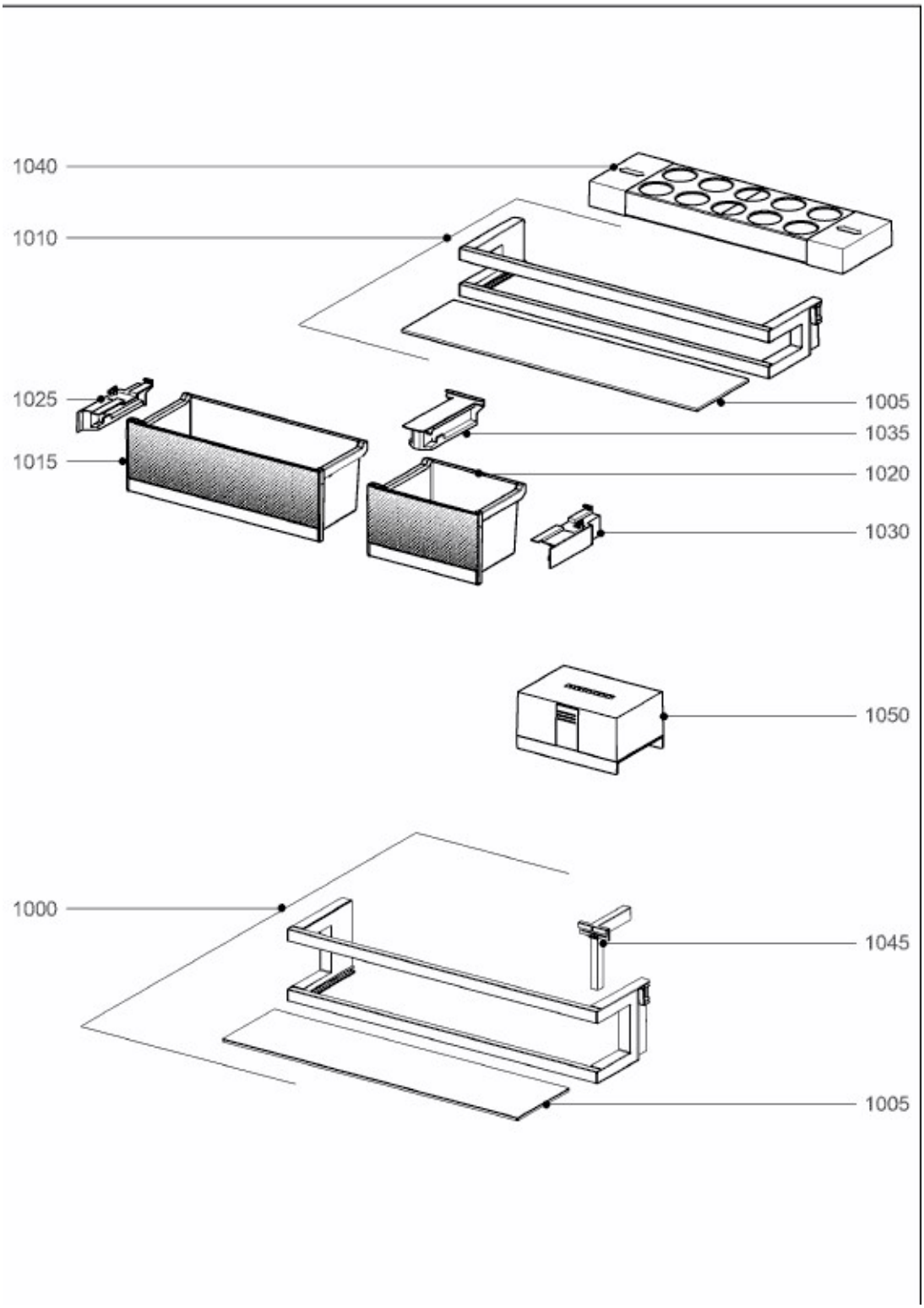
1040
1010
1025
1015
1005
1035
1020
1030
1050
1000
1045
1005

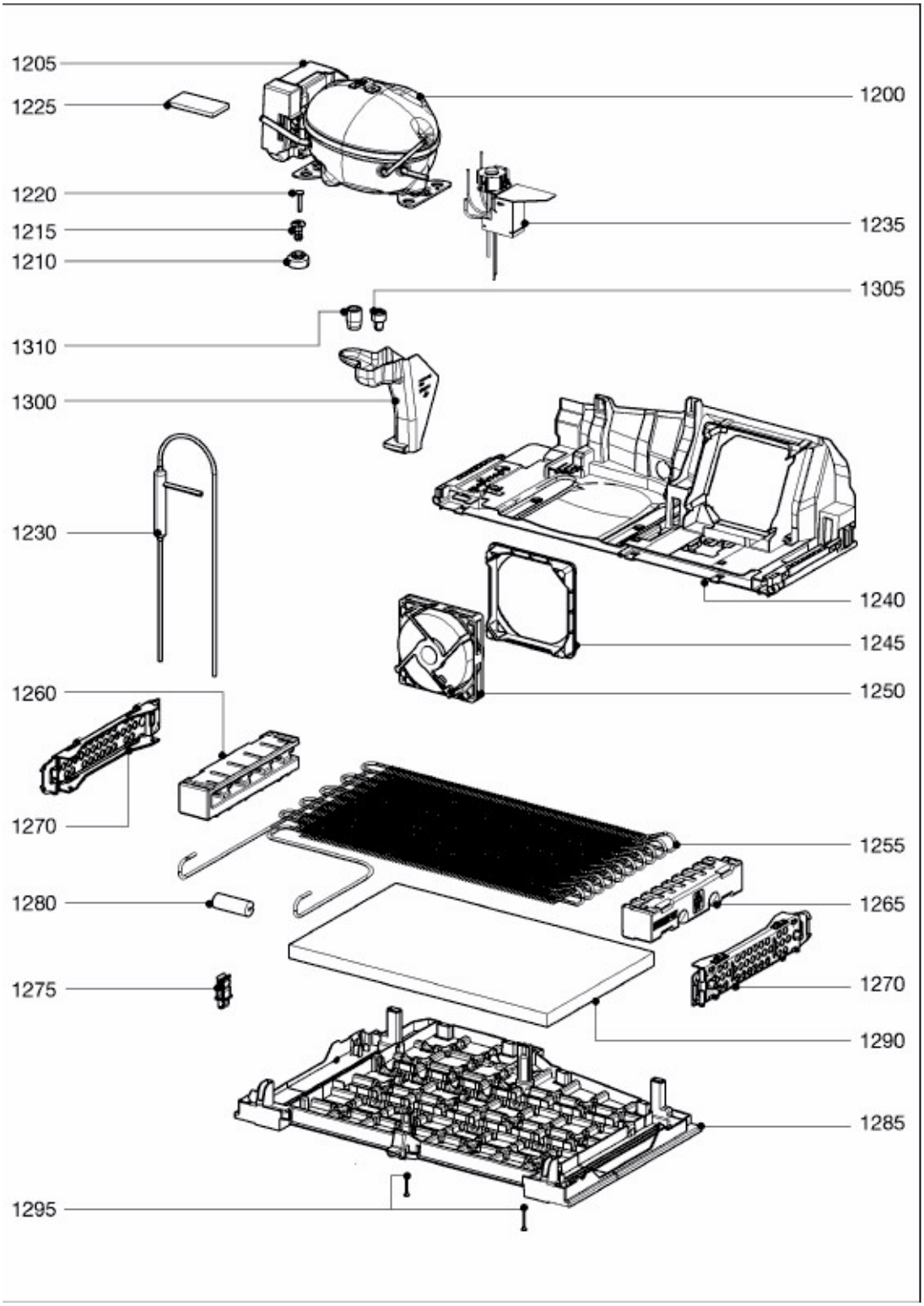
1205
1225
1200
1220
1215
1210
1235
1305
1310
1300
1230
1240
1245
1250
1260
1270
1255
1280
1265
1275
1270
1290
1285
1295

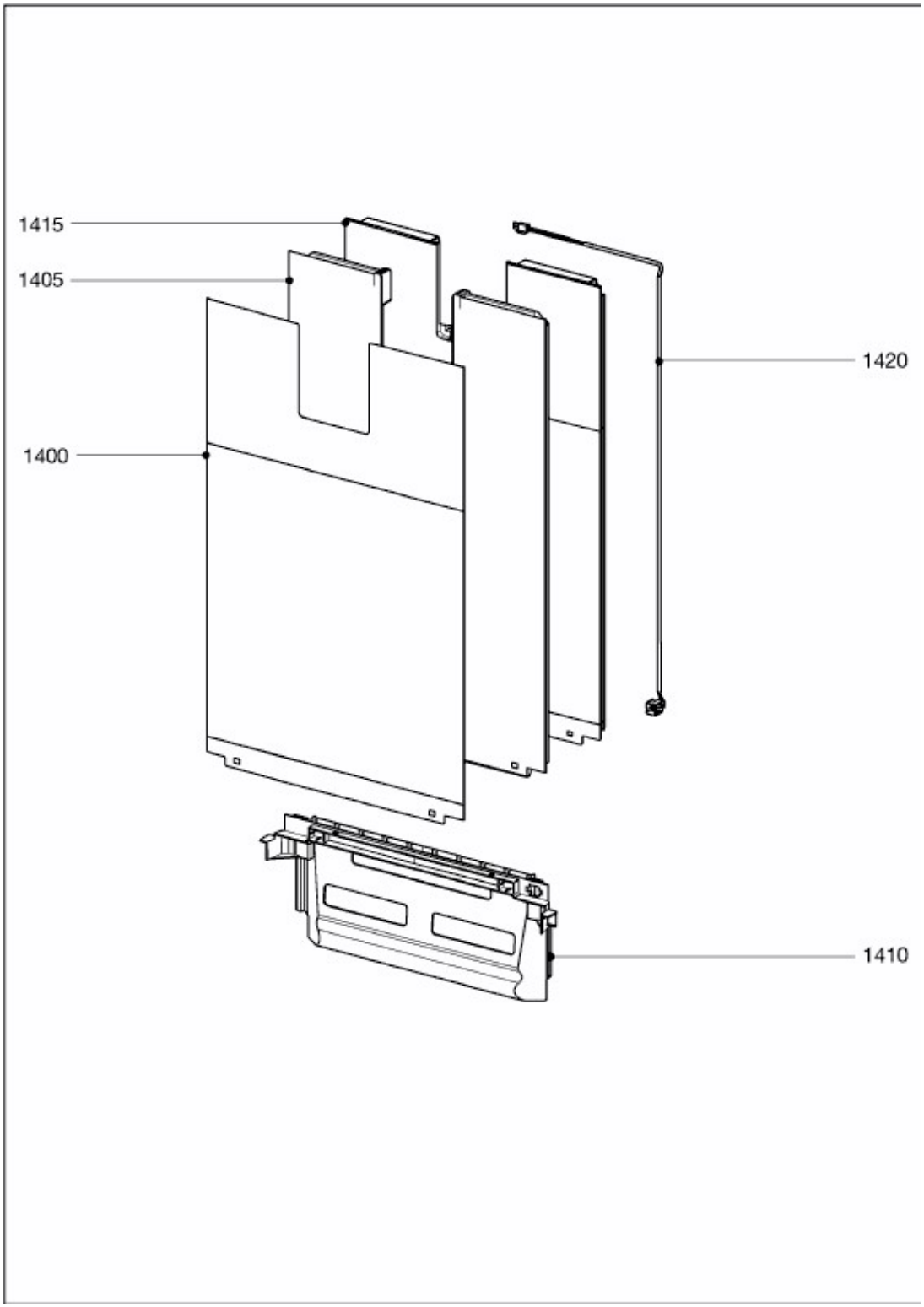
1415
1405
1400
1420
1410

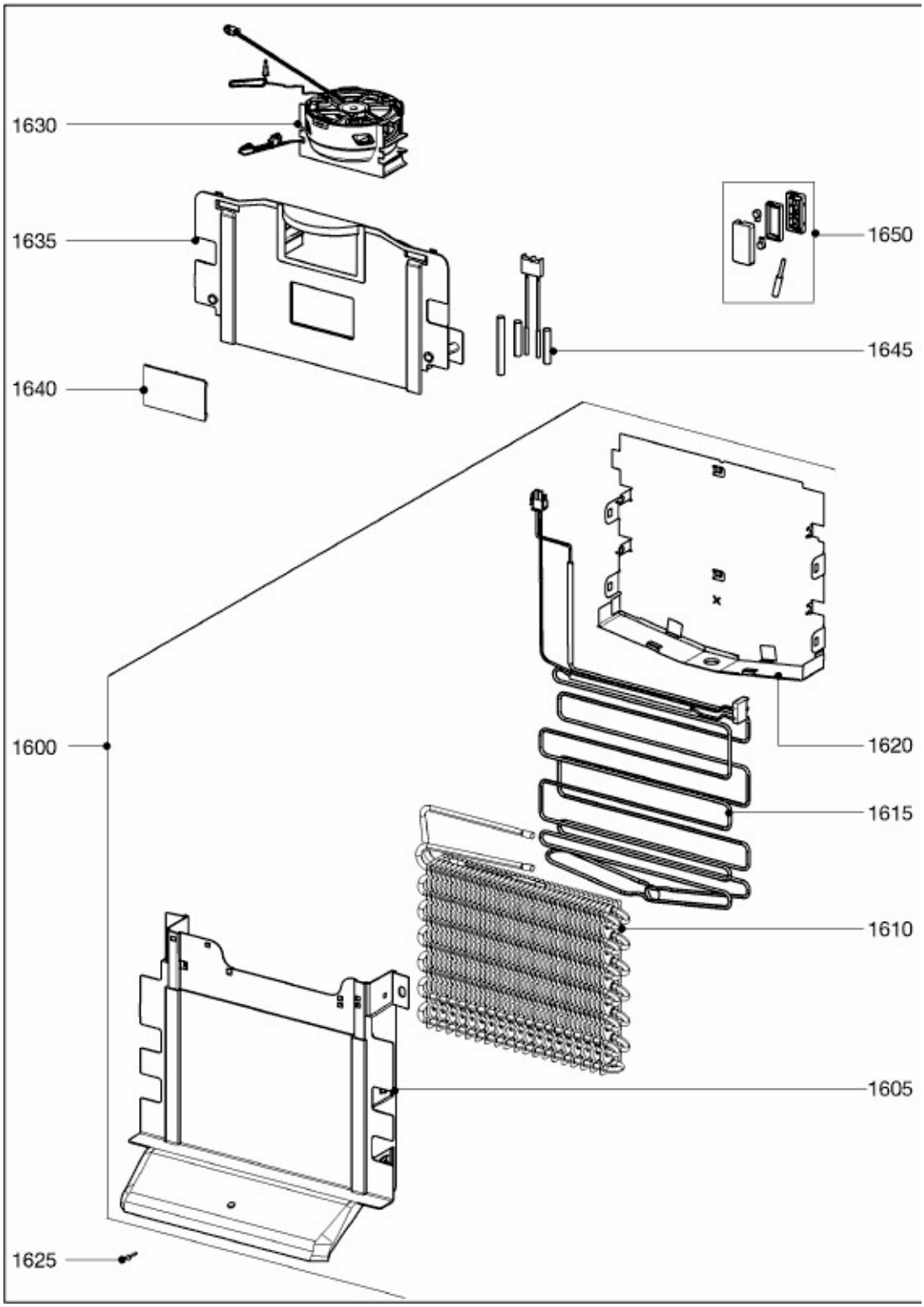
1630
1635
1650
1645
1640
1600
1620
1615
1610
1605
1625

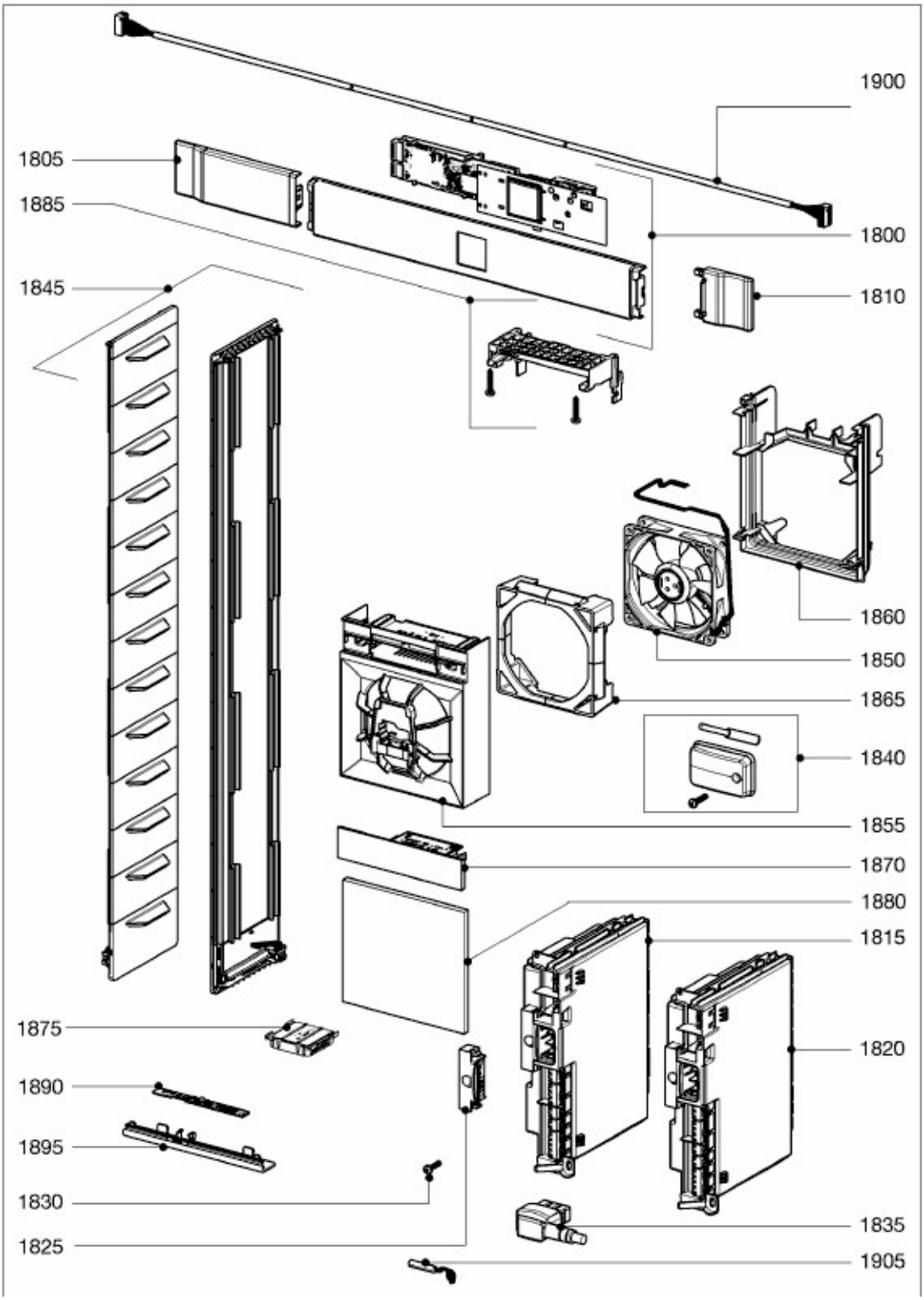
1900
1805
1885
1800
1845
1810
1860
1850
1865
1840
1855
1870
1880
1815
1875
1820
1890
1895
1830
1835
1825
1905