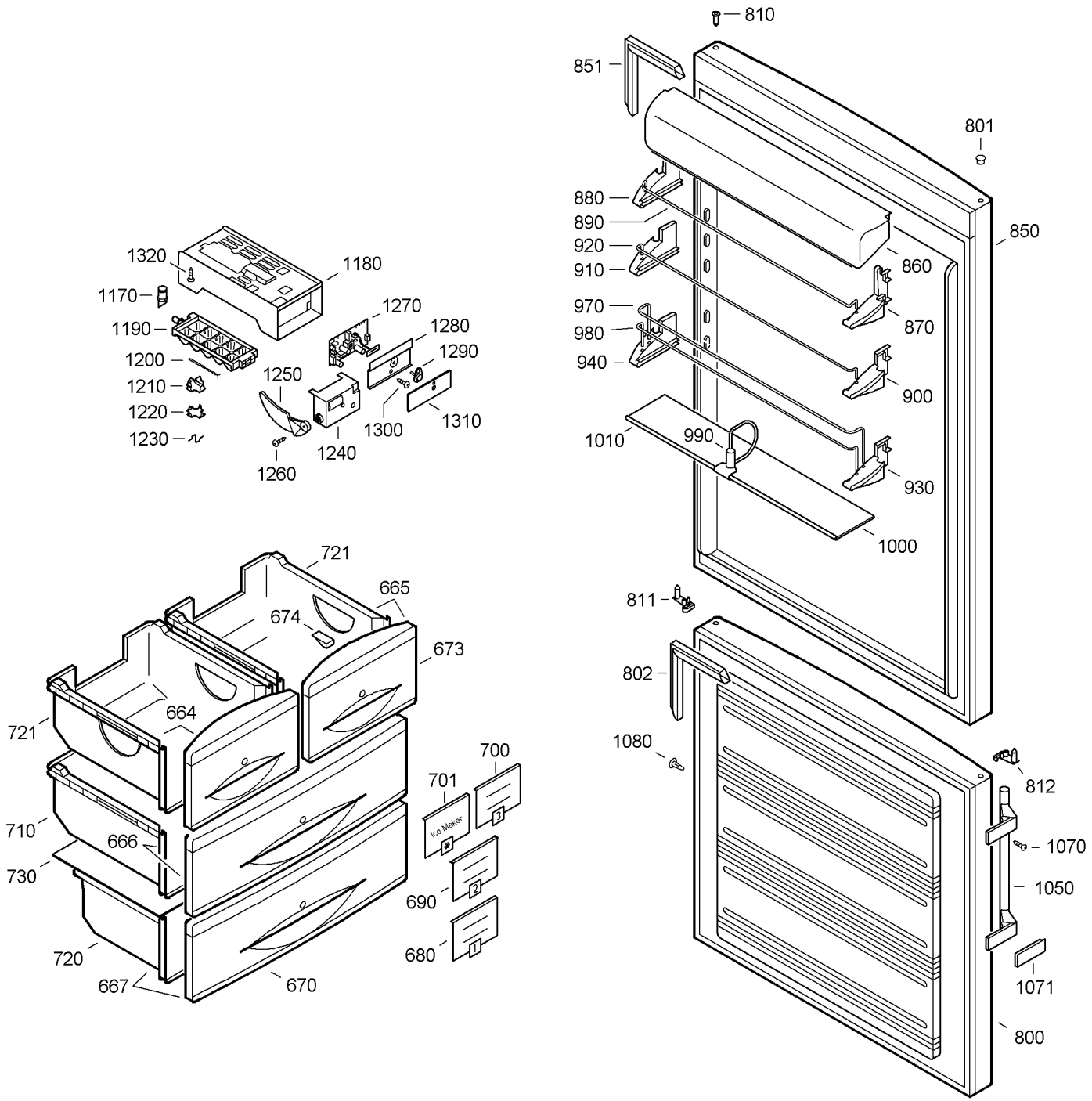
810
851
801
880
890
920
910
970
980
940
850
860
870
900
930
1010
990
1000
1320
1180
1170
1190
1200
1210
1220
1230
1270
1280
1290
1250
1300
1310
1240
1260
721
665
674
673
664
721
700
701
Ice Maker
710
666
730
690
680
720
667
670
811
802
1080
812
1070
1050
1071
800

002913-1