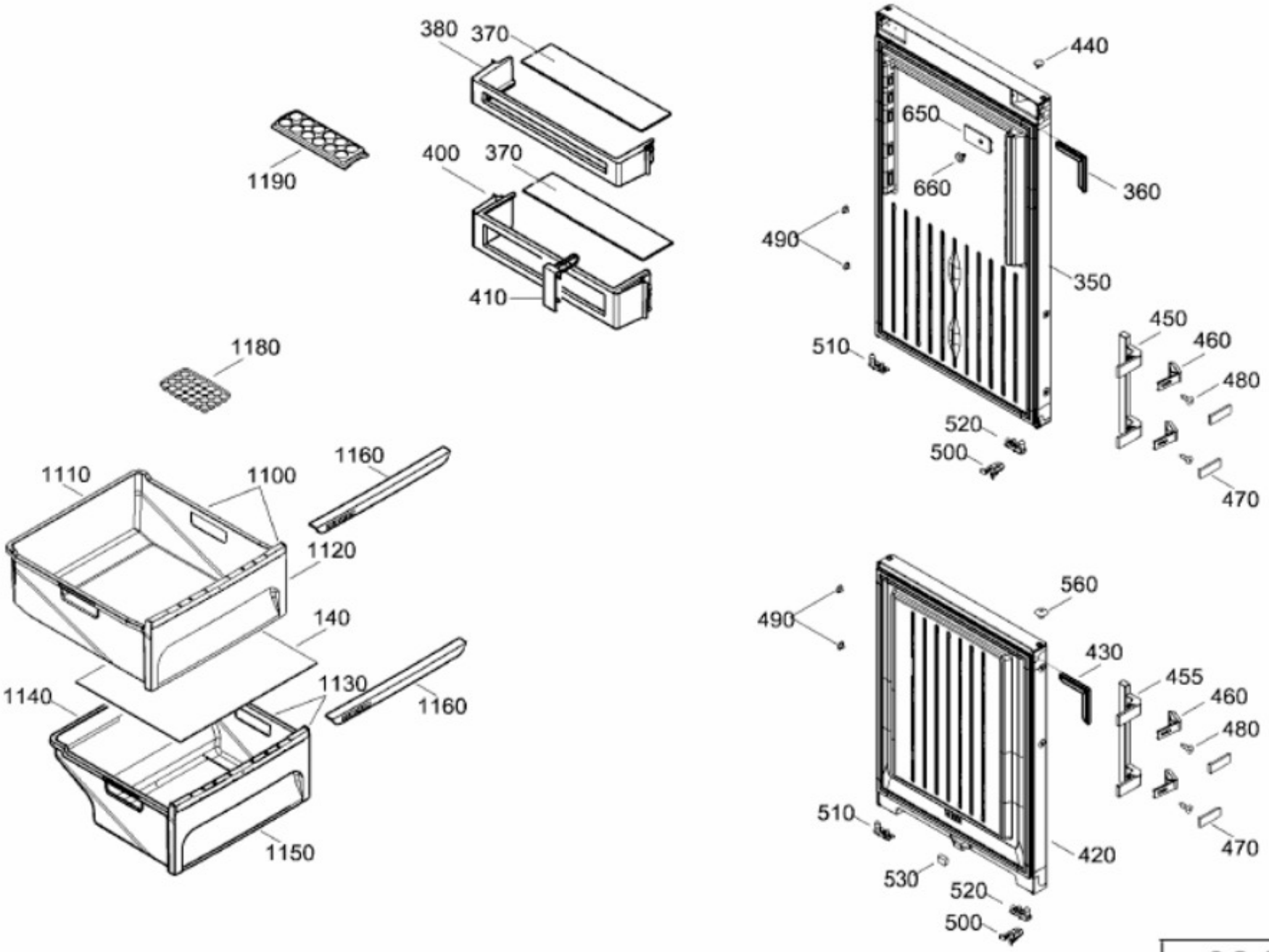
380
370
1190
400
370
410
1180
1110
1100
1160
1120
140
1140
1130
1160
1150
440
650
660
360
490
350
510
450
460
480
520
500
470
560
490
430
455
460
480
510
420
470
530
520
500

004984-1