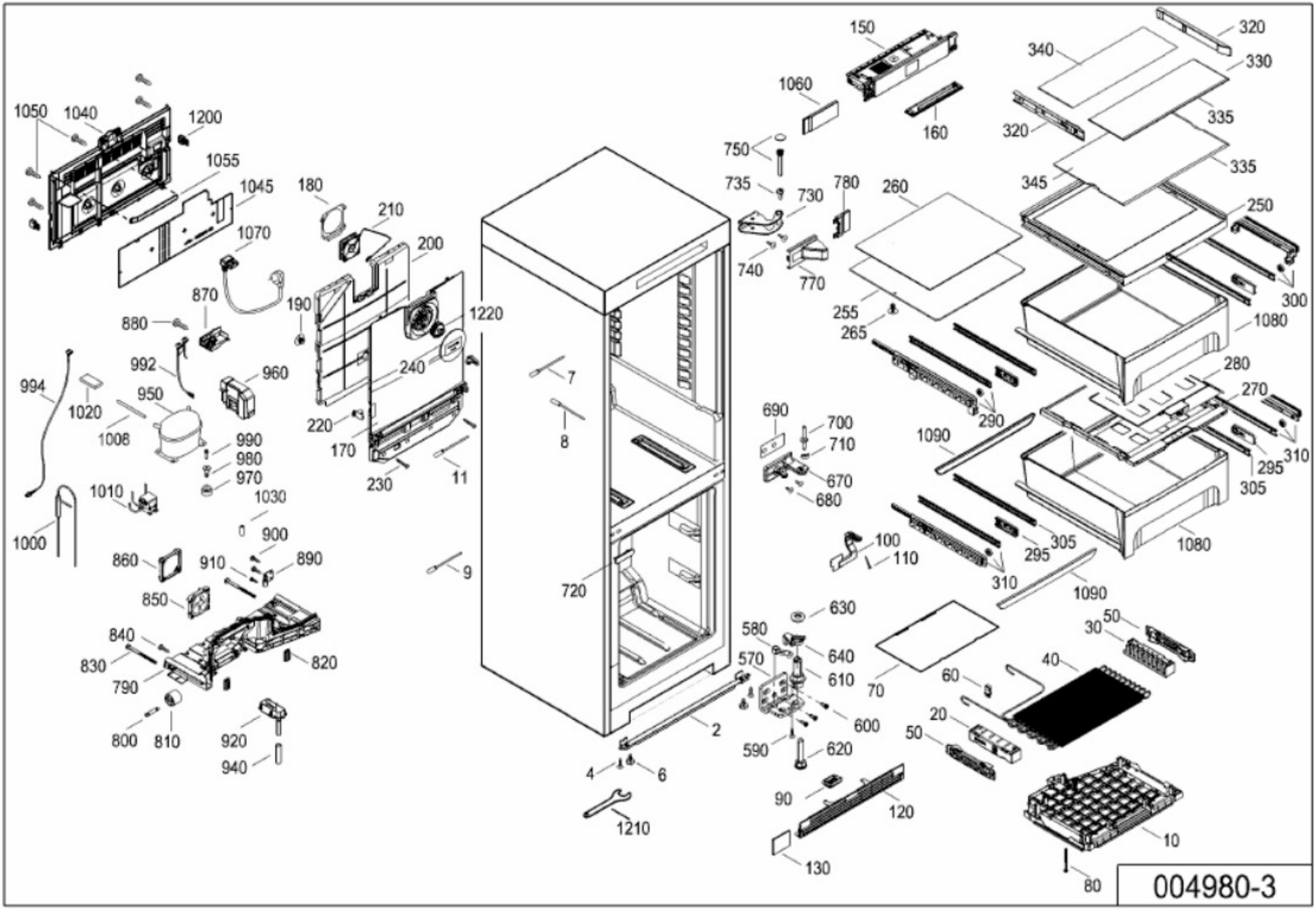
1050
1040
1200
1055
1045
1070
180
210
200
870
880
190
1220
992
960
240
994
950
1020
1008
990
980
970
220
170
230
11
1010
1030
900
1000
860
910
890
850
840
830
790
820
800
810
920
940
7
8
9
720
2
4
6
1210
150
1060
160
750
735
730
780
740
770
260
255
265
290
690
700
710
670
680
1090
100
110
310
295
305
1080
630
580
640
570
610
600
590
620
90
120
130
70
60
40
50
30
20
10
80
320
340
330
335
345
250
300
280
270
310
295
305
004980-3