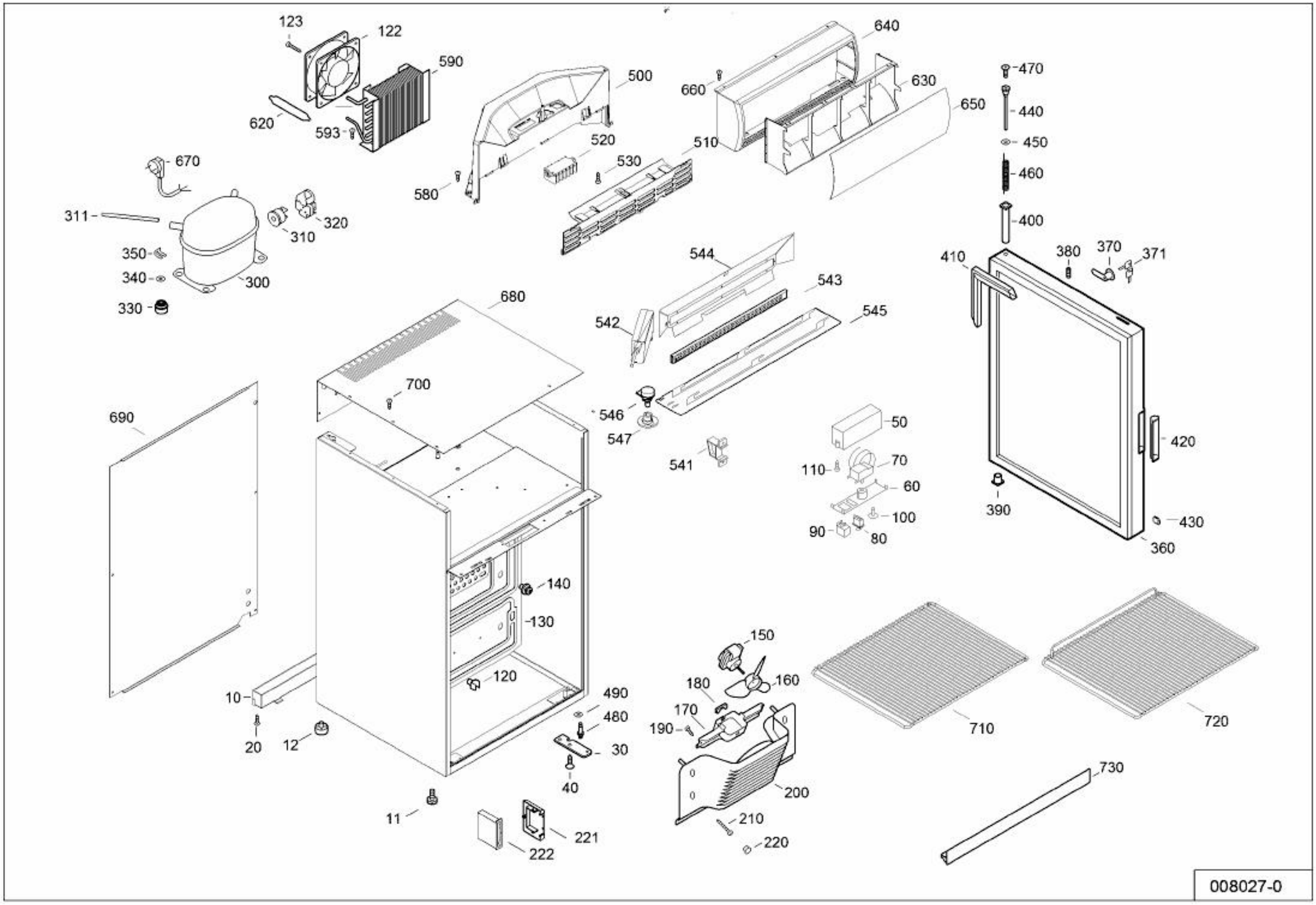
123
122
590
620
593
500
520
530
580
640
660
630
650
510
470
440
450
460
400
670
311
320
310
350
340
300
330
410
380
370
371
544
543
545
542
680
700
690
546
547
541
50
70
110
60
100
90
80
390
420
430
360
140
130
120
150
160
180
170
190
490
480
30
40
10
20
12
11
221
222
200
210
220
710
720
730

008027-0