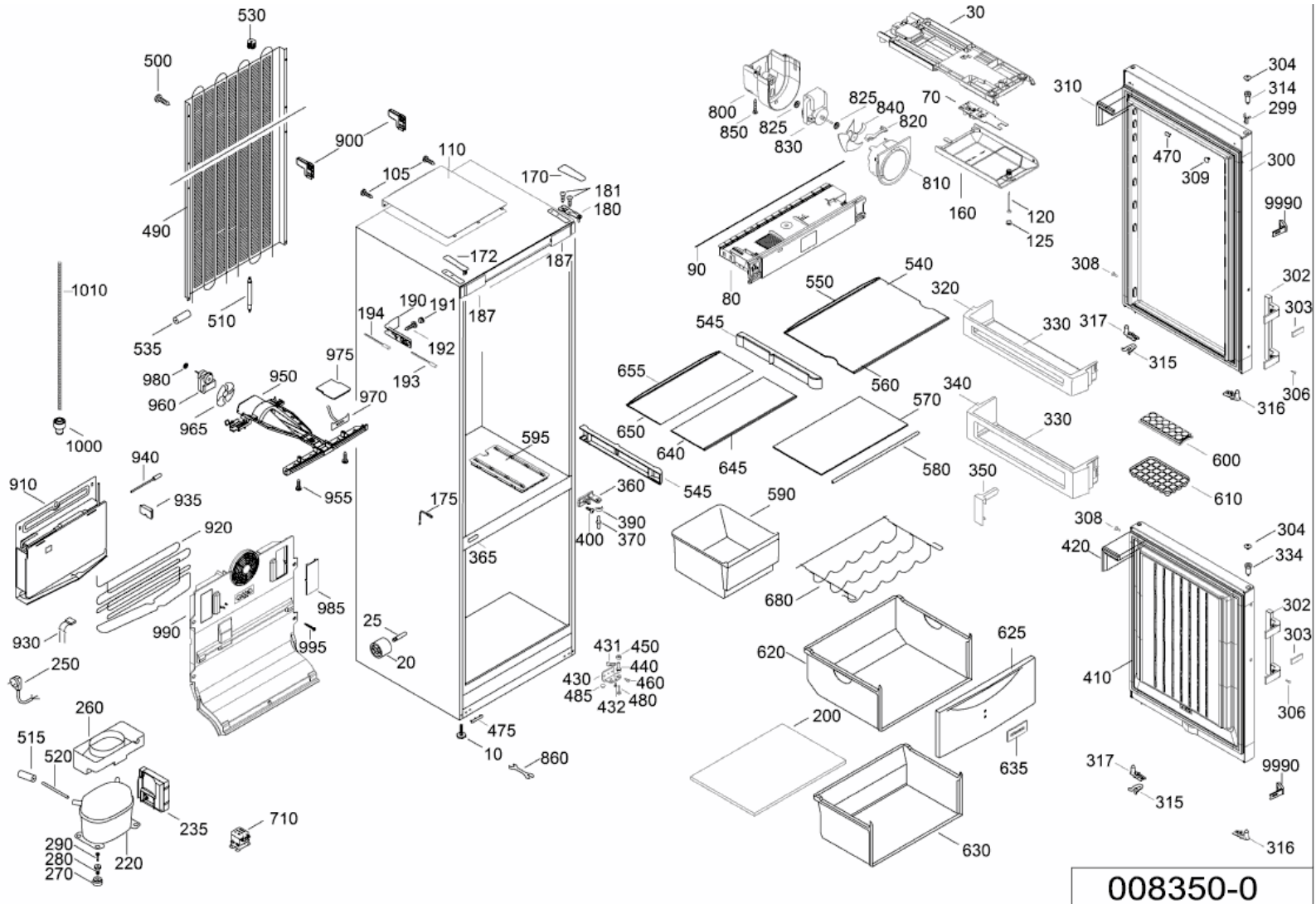
530
500
900
110
105
170
181
180
490
172
187
1010
510
535
190
191
194
192
187
193
975
980
950
960
970
965
1000
595
940
910
935
955
175
920
360
390
400
370
365
985
990
995
930
25
20
250
431
450
440
430
460
485
432
480
260
475
515
520
10
860
235
710
290
280
270
220
30
304
314
299
310
800
825
840
70
850
825
820
830
470
300
309
810
160
120
125
9990
90
80
540
550
308
302
320
303
545
330
317
315
655
560
340
306
570
316
650
330
640
645
600
580
350
610
545
590
308
304
420
334
680
302
620
625
303
410
306
200
635
317
9990
315
630
316
008350-0