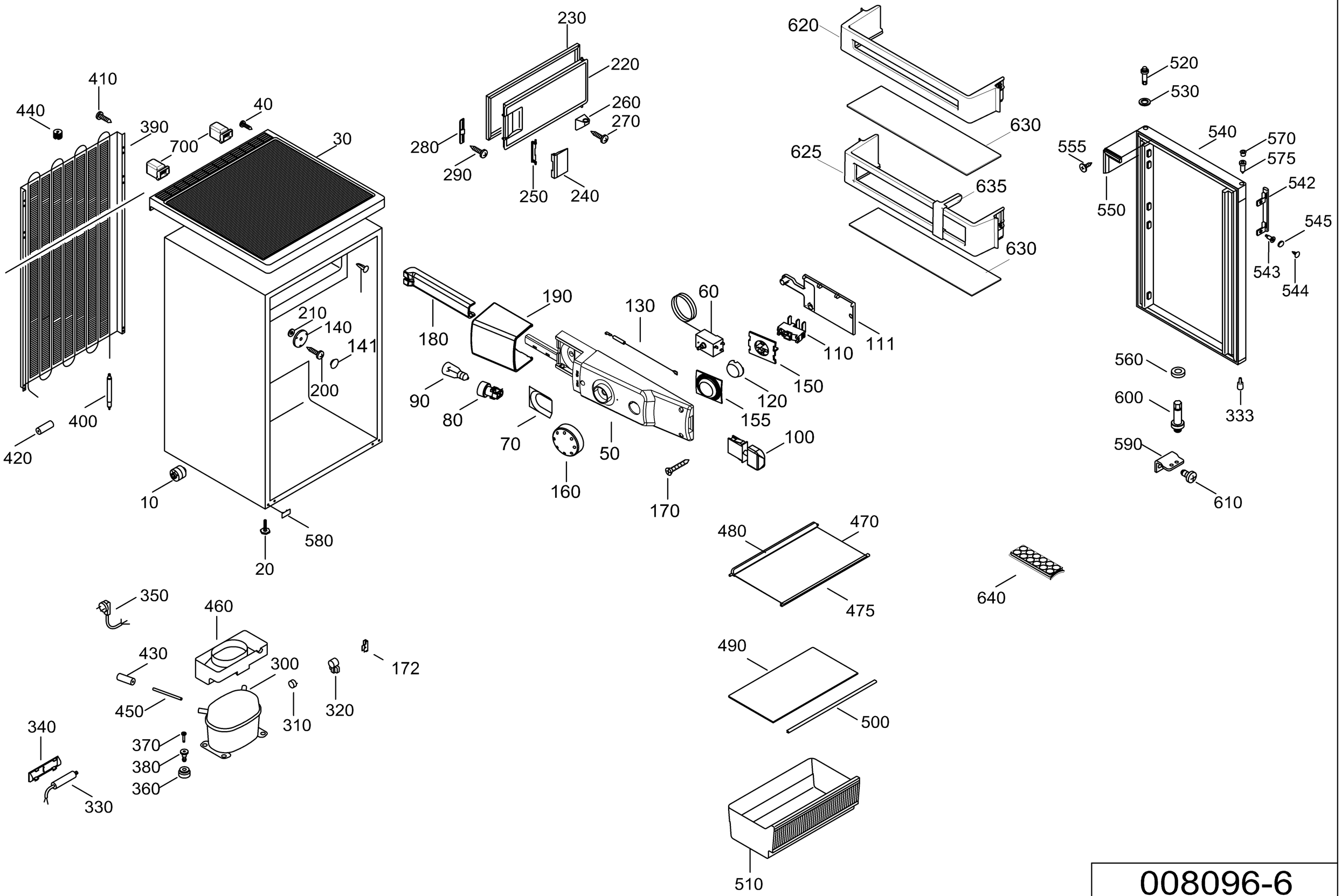
410
440
390
40
700
30
420
400
10
20
580
210
140
141
200
230
220
260
270
280
290
250
240
620
630
625
635
630
520
530
540
570
575
555
550
542
545
543
544
180
190
130
60
111
110
150
120
155
100
90
80
70
50
160
170
560
600
333
590
610
480
470
475
640
350
460
430
300
172
450
310
320
340
370
380
360
330
490
500
510

008096-6