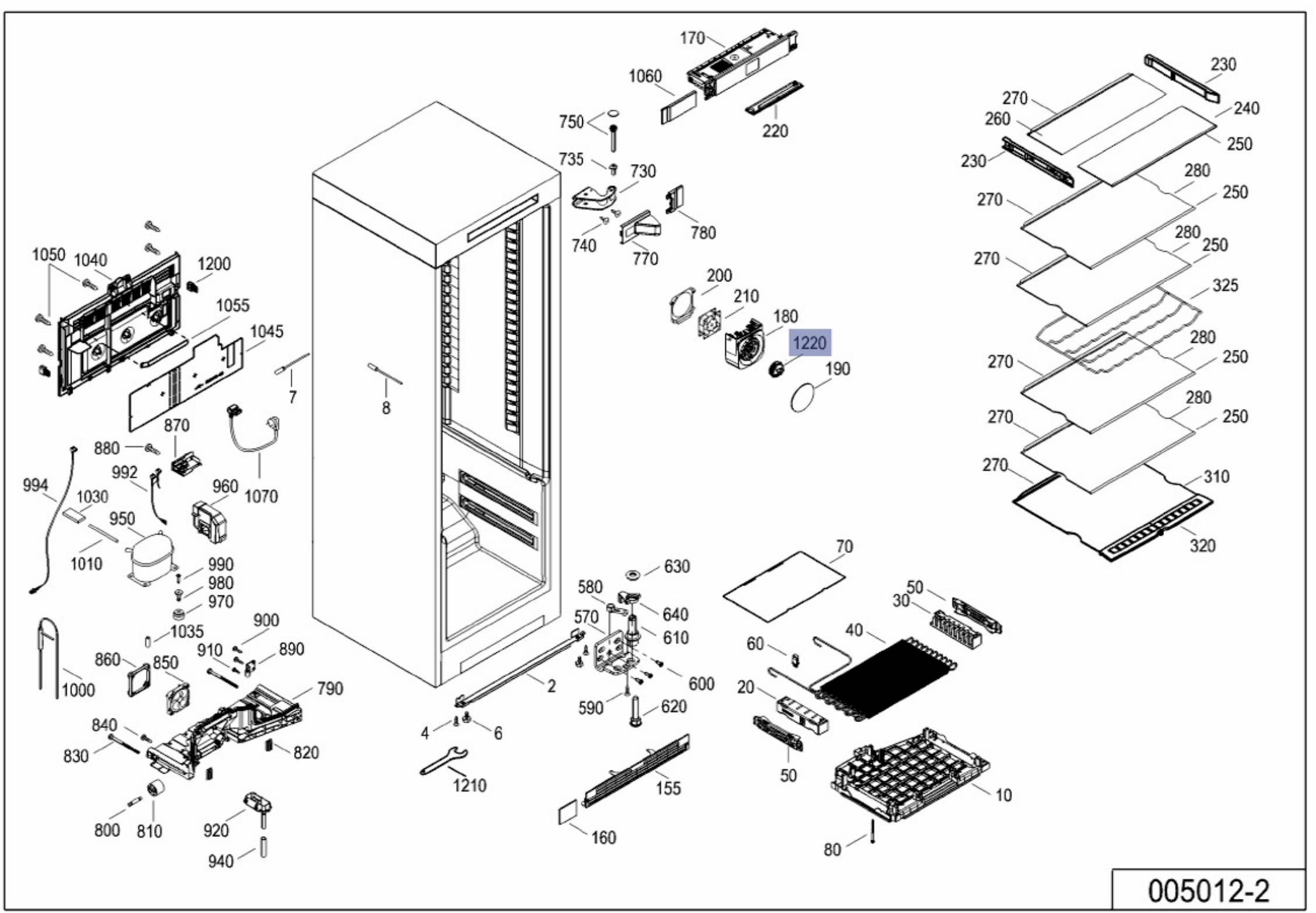
170
1060
220
750
735
730
740
770
780
200
210
180
1220
190
230
270
260
240
250
280
325
310
320
1050
1040
1200
1055
1045
7
8
870
880
992
994
1030
960
1070
950
1010
990
980
970
1035
900
910
890
860
850
1000
790
840
830
820
800
810
920
940
2
4
6
1210
580
570
630
640
610
600
590
620
155
160
70
50
30
40
60
20
50
10
80

005012-2