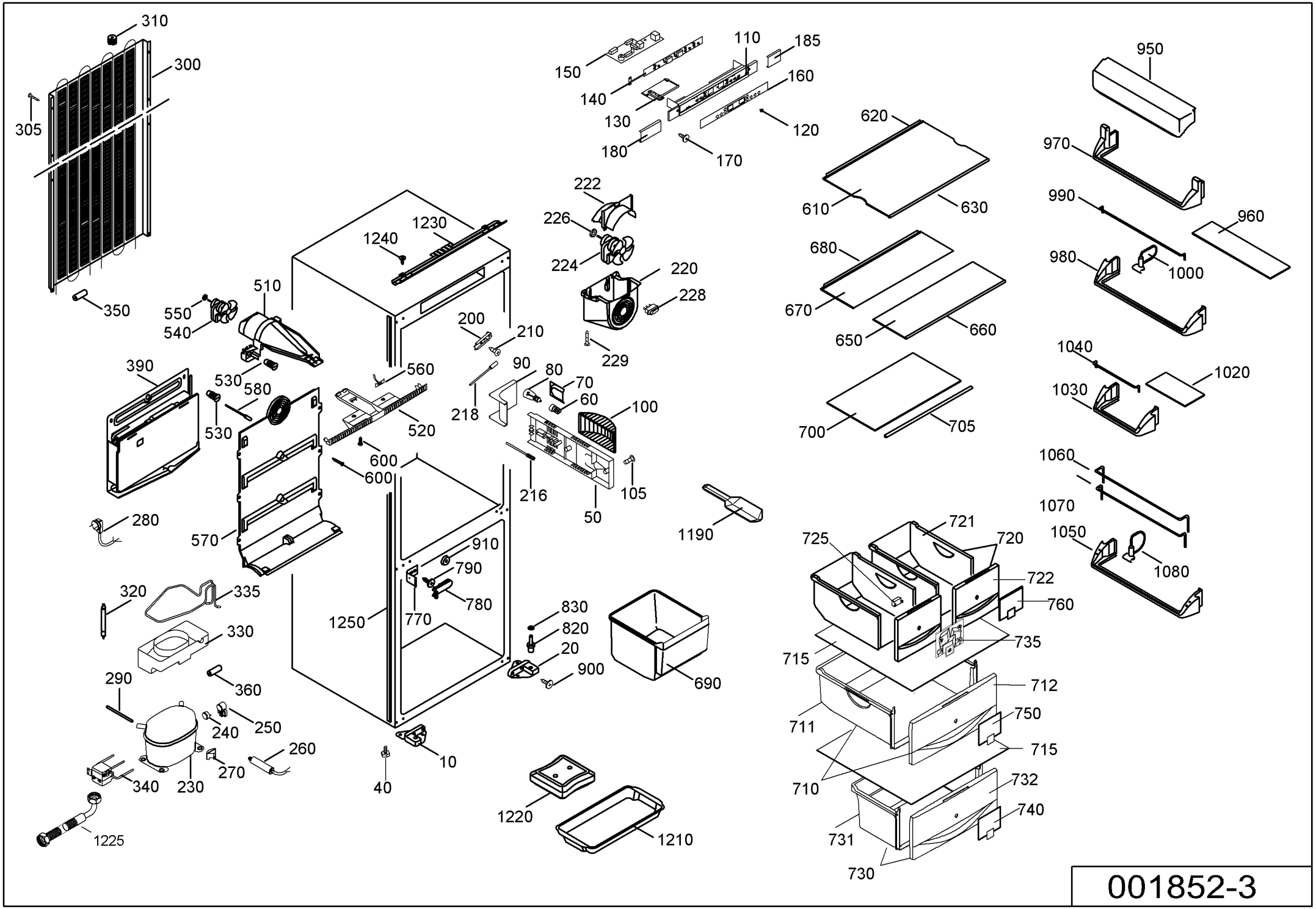
310
300
305
350
150
140
130
180
110
185
160
120
170
950
970
990
960
980
1000
620
610
630
680
670
650
660
700
705
222
226
224
220
228
229
1230
1240
510
550
540
530
580
530
390
560
520
200
210
218
90
80
70
60
100
105
216
50
600
600
280
570
910
790
780
770
1250
830
820
20
900
690
1190
1040
1020
1030
1060
1070
1050
1080
721
720
725
722
760
735
715
712
711
750
715
710
732
740
731
730
320
335
330
360
290
250
240
260
270
340
230
40
10
1220
1210
1225

001852-3