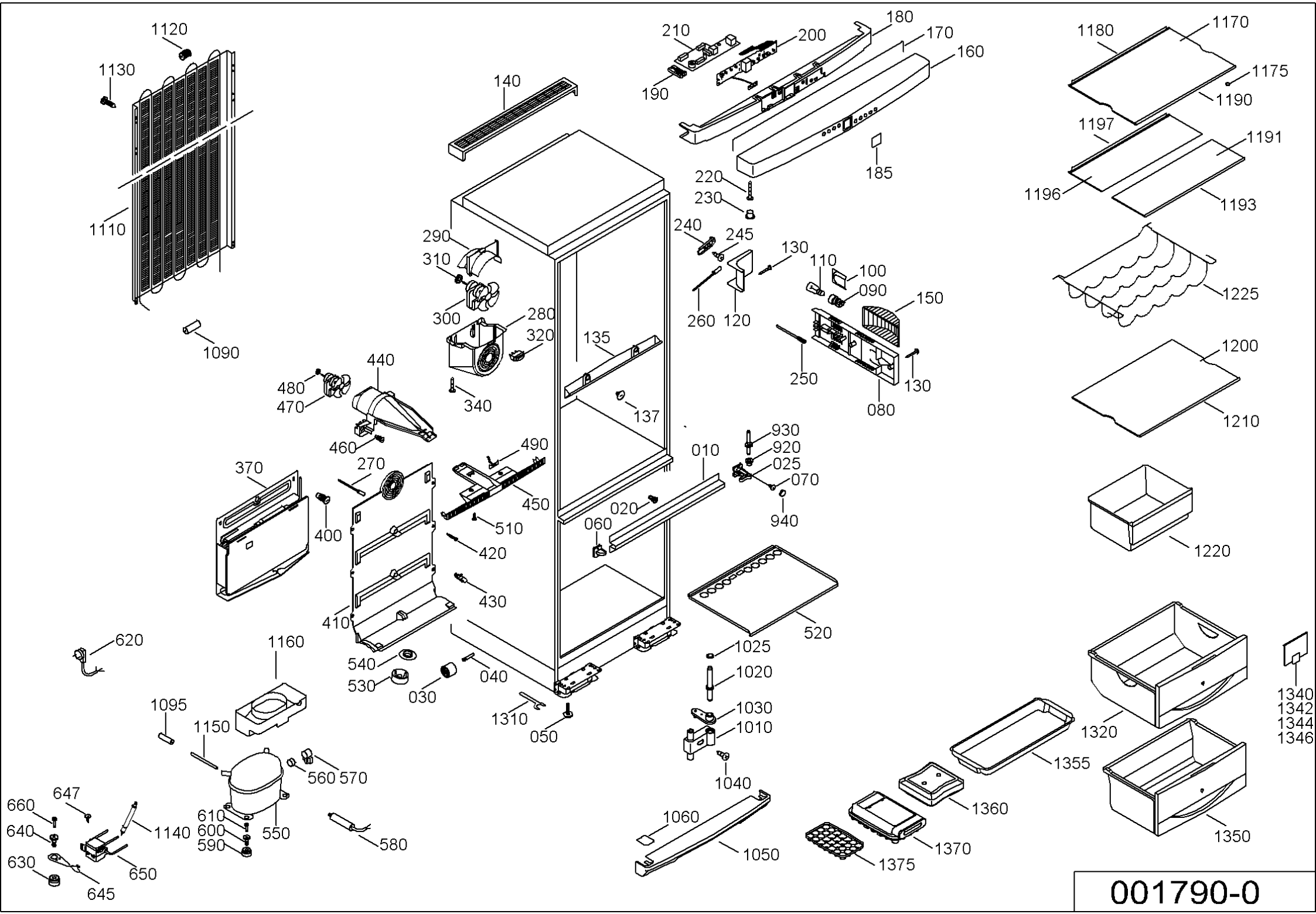
1120
1130
1110
1090
140
210
200
180
170
160
190
185
1180
1170
1175
1190
1197
1191
1196
1193
220
230
240
245
130
110
100
090
150
260
120
250
080
130
290
310
300
280
320
135
340
137
1225
1200
1210
440
480
470
460
490
450
510
420
430
930
920
025
070
940
010
020
060
370
270
400
410
620
1160
540
530
030
040
1310
050
520
1025
1020
1030
1010
1040
1060
1050
1220
1320
1355
1360
1370
1375
1350
1340
1342
1344
1346
1095
1150
560
570
550
610
600
590
580
647
660
640
630
1140
650
645
001790-0

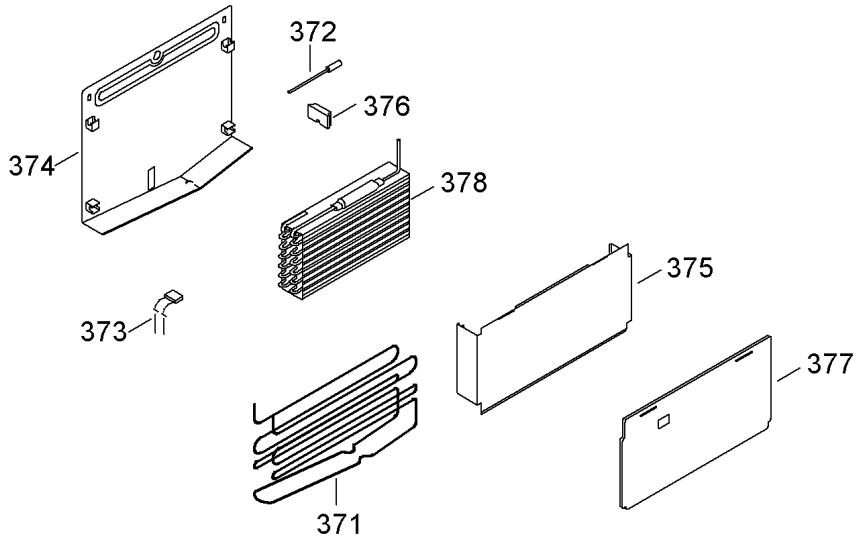
372
376
374
378
375
373
377
371

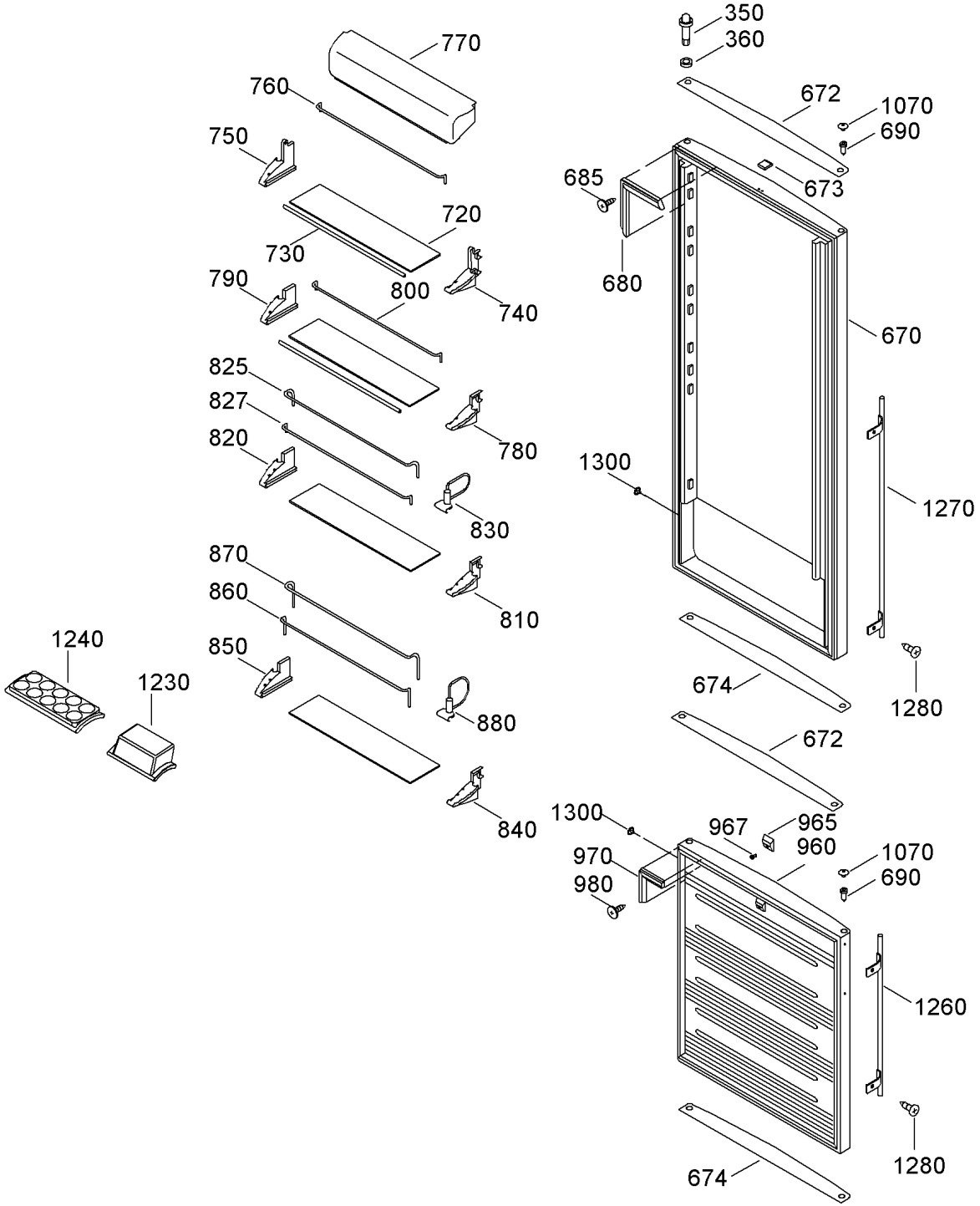
350
360
770
760
672
1070
690
750
685
673
720
730
680
790
800
740
670
825
827
780
820
1300
1270
830
870
860
810
1240
850
1230
674
1280
880
672
840
1300
967
965
970
960
1070
980
690
1260
1280
674

001792-0