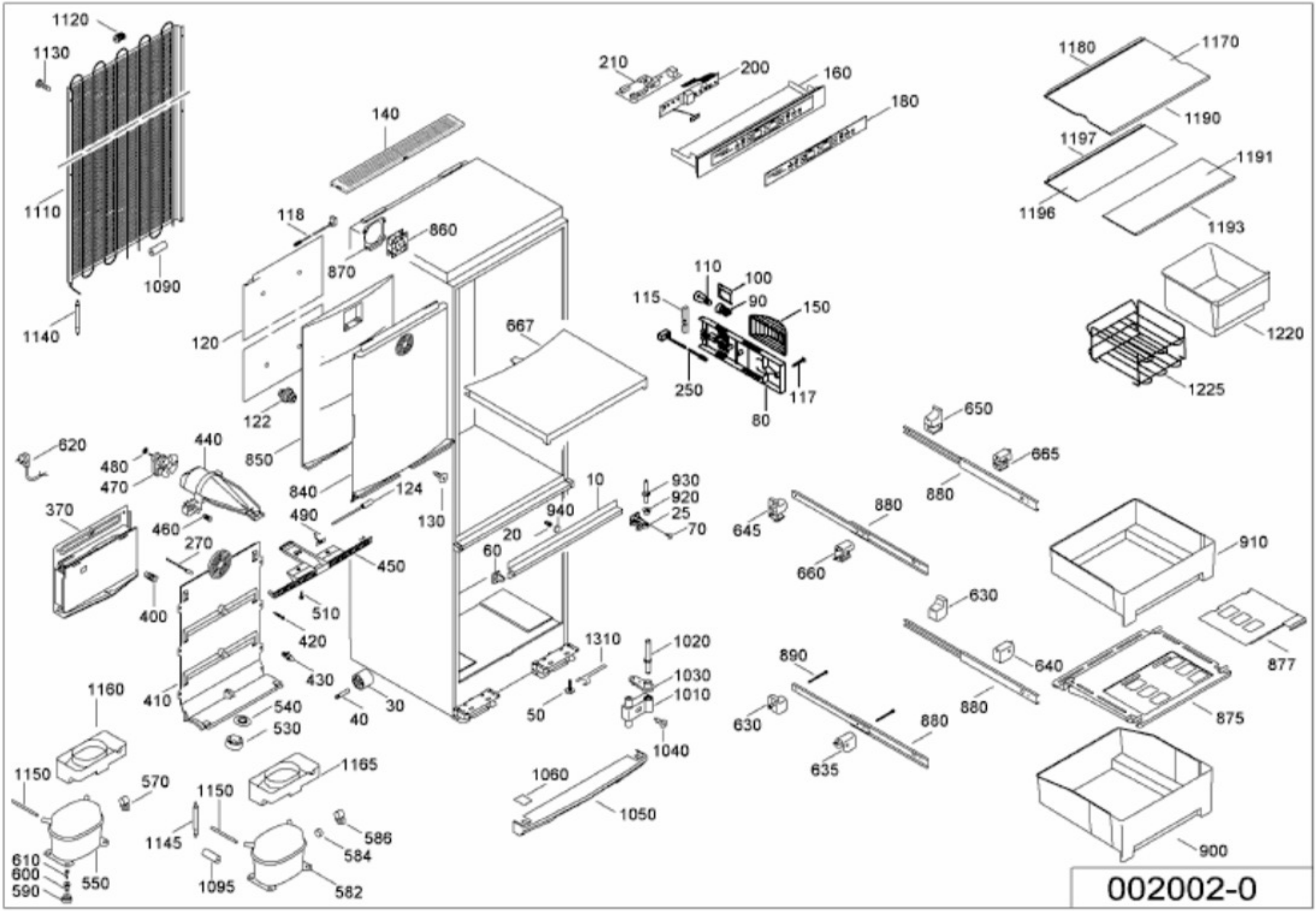
1120
1130
1110
1140
1090
140
118
860
870
120
122
850
840
124
130
667
210
200
160
180
1180
1170
1190
1197
1191
1196
1193
110
100
90
115
150
250
117
80
1220
1225
650
665
880
880
620
480
470
440
460
370
490
270
400
450
510
420
430
410
540
530
40
30
10
930
920
25
70
940
20
60
645
660
910
630
640
877
875
1310
1020
1030
1010
50
1040
890
630
880
880
635
1160
1150
570
1165
1150
1145
586
584
1095
582
1060
1050
900
610
600
590
550
002002-0