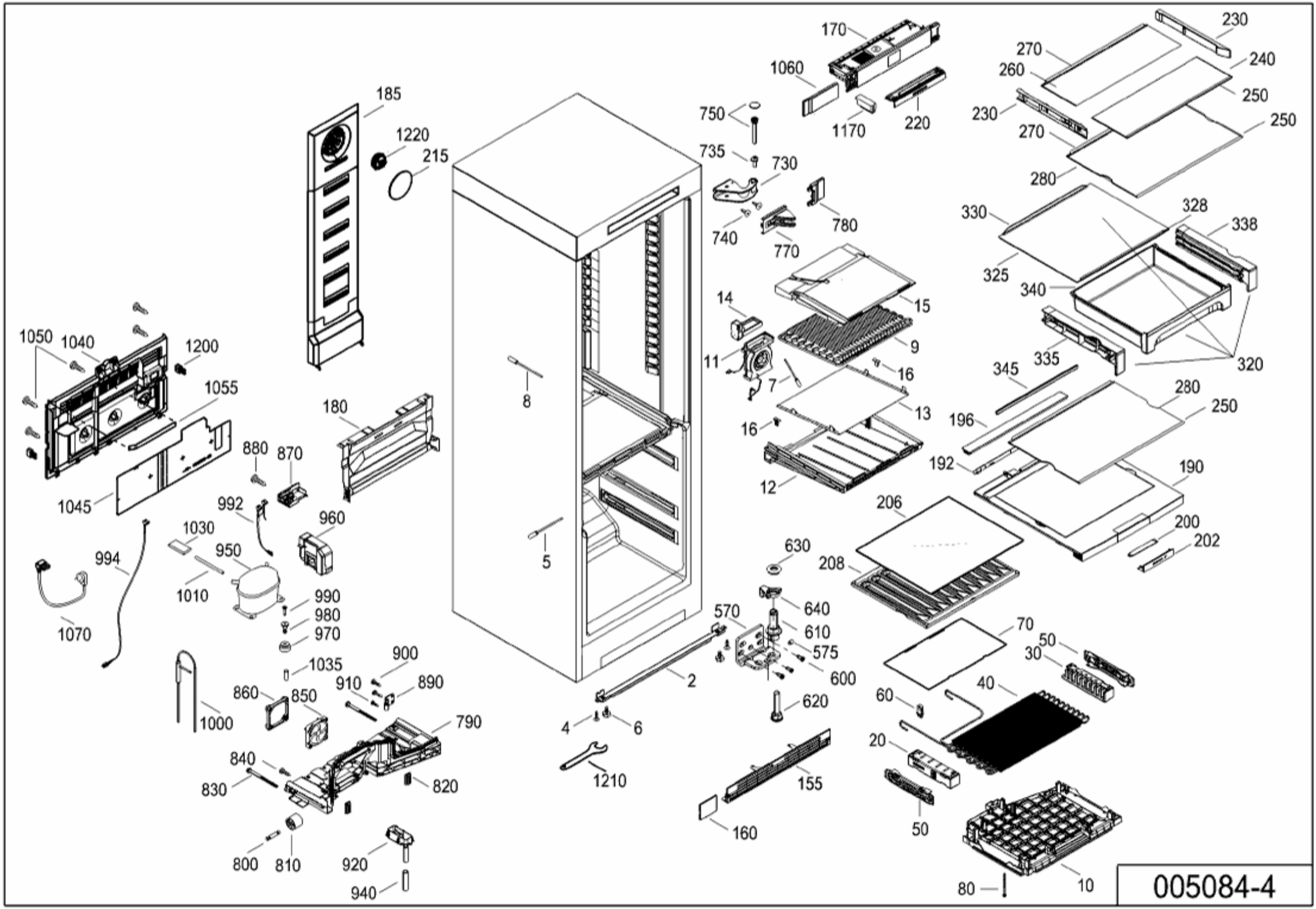
170
1060
1170
220
230
270
260
240
250
230
270
250
280
750
735
730
740
770
780
330
328
338
325
340
320
14
15
9
11
7
16
13
335
345
280
250
196
16
12
192
190
206
200
202
630
208
640
610
570
575
600
70
50
30
40
60
620
20
155
160
50
10
80
185
1220
215
8
5
2
4
6
1210
1050
1040
1200
1055
180
880
870
1045
992
960
1030
950
994
1010
990
980
970
1070
1035
900
910
890
860
850
1000
790
840
830
820
800
810
920
940
005084-4