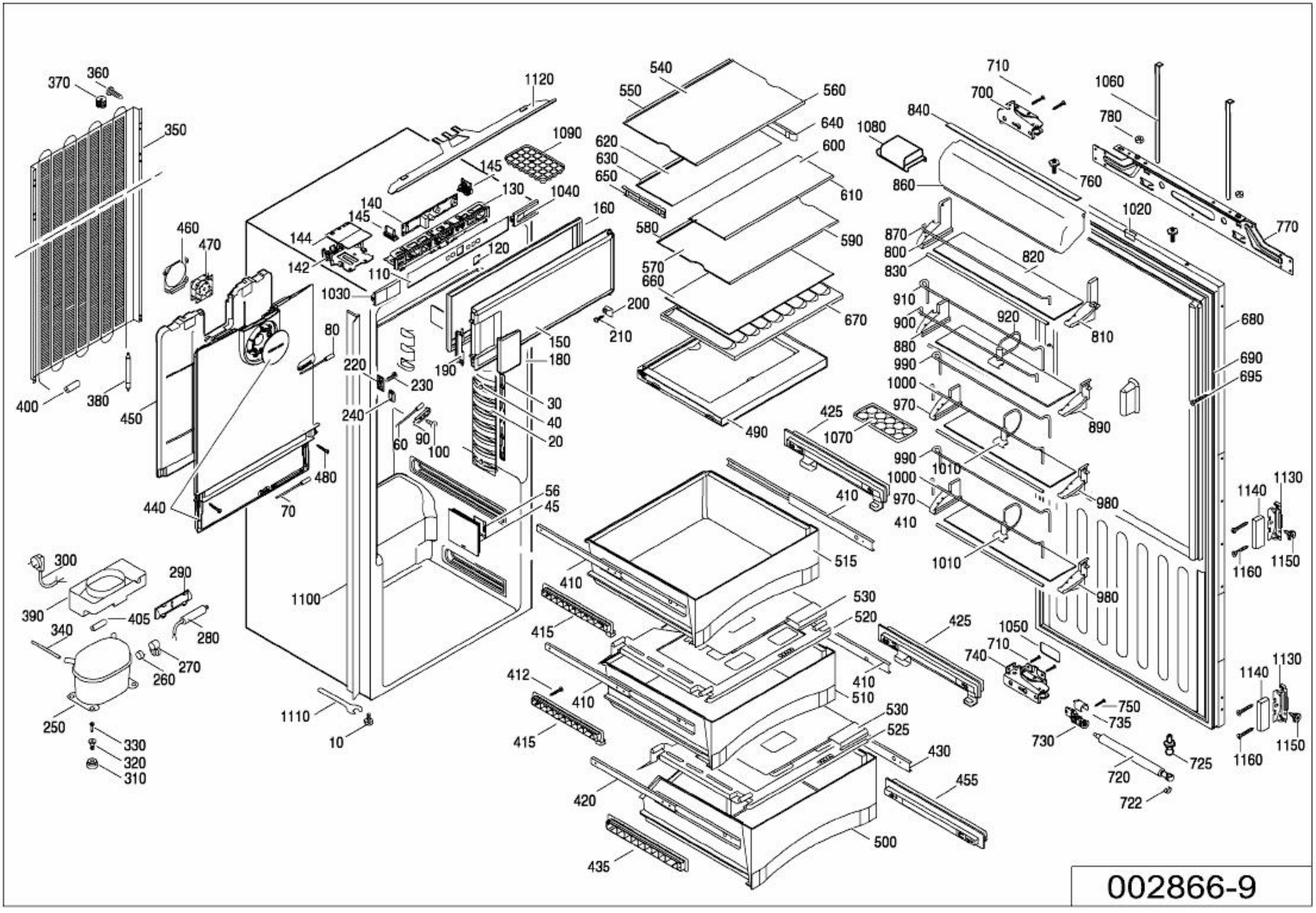
370
360
350
400
380
450
460
470
440
480
70
300
390
340
405
290
280
270
260
250
330
320
310
1120
1090
145
130
140
145
144
142
110
120
1040
160
1030
80
220
230
240
60
90
100
190
150
180
30
40
20
56
45
1100
1110
10
540
550
560
640
620
630
650
600
610
580
590
570
660
670
200
210
490
425
1070
410
515
410
415
412
410
415
530
520
425
410
510
530
525
430
455
420
500
435
710
700
1060
780
840
1080
760
860
1020
770
870
800
830
820
910
900
920
810
880
990
680
690
695
1000
970
890
990
1010
1000
970
980
410
1010
980
1140
1130
1160
1150
1050
710
740
750
735
730
720
725
722
1140
1130
1160
1150

002866-9